Li.Bo Safety

ABBIGLIAMENTO
CLOTHING

PROTEZIONI
PROTECTIONS

CALZATURE
FOOTWEAR

SOCCORSO
RESCUE

www.libo.it/safety

Be safe with Li.Bo. Always.

Li.Bo
Safety

Be safe with Li.Bo. Always.

Safety first of all.

This is the mission of the Safety Division, with which Li.Bo markets a wide range of articles for the safety of workers.

Clothing and footwear for work, personal protective equipment and products for prevention and rescue All with high quality standards and the best price on the market.

Because the work is important but even more important is to avoid or reduce to the minimum possible the risks related to work, avoiding accidents and occupational diseases.

www.libo.it/en/safety

Li.Bo Safety

Be safe with Li.Bo. Always.

La sicurezza prima di tutto.

E' questa la mission della Divisione Safety, con cui Li.Bo commercializza un'ampia gamma di articoli per la sicurezza dei lavoratori.

Abbigliamento e calzature da lavoro, dispositivi di protezione individuale e prodotti di prevenzione e soccorso. Tutti con standard qualitativi alti e **il miglior prezzo di mercato**.

Perché il lavoro è importante ma ancor più importante è evitare o ridurre al minimo possibile i rischi connessi all'attività lavorativa, evitando infortuni e malattie professionali.

www.libo.it/safety

5 ABBIGLIAMENTO TECNICO MULTINORMA
MULTINORM TECHNICAL CLOTHING

24 ABBIGLIAMENTO TECNICO WORK
TECHNICAL CLOTHING WORK

46 GUANTI
GLOVES

52 PROTEZIONI PER SALDATURA
WELDING PROTECTIONS

54 PROTEZIONE RISCHIO ELETTRICO
ELECTRIC RISK PROTECTION

62 PROTEZIONE VIE RESPIRATORIE
RESPIRATORY PROTECTION

72 PROTEZIONE UDITO
HEARING PROTECTION

74 PROTEZIONE DEL CAPO
HEAD PROTECTION

79 PROTEZIONE DEGLI OCCHI
EYE PROTECTION

83 PROTEZIONE DAL GAS
PROTECTION FROM GAS

88 COMUNICAZIONE SICURA
SAFE COMMUNICATION

93 DISPOSITIVI ANTICADUTA
ANTI-FALL DEVICES

104 CALZATURE
FOOTWEAR

120 PREVENZIONE E SOCCORSO
PREVENTION AND RESCUE

135 ANTINCENDIO
FIRE FIGHTING

Li.Bo Safety

Be safe with Li.Bo. Always.

www.libo.it/safety

ABBIGLIAMENTO TECNICO MULTINORMA

MULTINORM TECHNICAL CLOTHING

Li.Bo Safety

ABBIGLIAMENTO TECNICO | MULTINORMA
TECHNICAL CLOTHING | MULTI-STANDARD

CAMICIA TRIVALENTE AZZURRA

Camicia tessuto MULTIPRO 150.

Maniche lunghe a giro, chiuse da polsino con bottone.

Due taschini all'altezza del petto, chiusi con pattina e bottone.

Chiusura anteriore con bottoni.

EN 11612 | EN 1149-5 | EN 13034

COD. ART. 10178

SIZE: S | M | L | XL | XXL | 3XL

BLUE TRIVALENT SHIRT

Shirt fabric MULTIPRO 150.

Long round sleeves, closed by cuff with button.

Two small pockets at chest height, closed with flap and button.

Front closure with buttons.

EN 11612 | EN 1149-5 | EN 13034

AVAILABLE ALSO IN GRAY

ANTIFIAMMA
ANTI-FLAME

ANTISTATICO
ANTISTATIC

ANTIACIDO
ANTIACID

BUY IT ONLINE: *www.libo.it/it/shop/libo-safety/abbigliamento/multinorma*

CAMICIA TRIVALENTE CELESTE

Linea ignifugo, camicia manica lunga slt 8578 fr +antistatico +antiacido.

- Tessuto: 98% Cotone 2% Fibre di carbonio 130gr/mq
- Collo a camicia, maniche a giro
- Polsi chiusi con asole e bottoni
- Chiusura centrale con asole e bottoni ricoperti
- Taschini applicati al petto con aletta fermata da velcro

EN 11612 | EN 1149-5 | EN 13034

COD. ART. 06059

SIZE: S | M | L | XL | XXL

LIGHT BLUE TRIVALENT SHIRT

Fireproof line, long sleeve shirt slt 8578 fr +antistatic +antiacid.

- Fabric: 98% Cotton 2% Carbon Fiber 130gr/sqm
- Shirt collar, round sleeves
- Cuffs closed with buttonholes and buttons
- Central closure with buttonholes and covered buttons
- Patch pockets on the chest with flap stopped by velcro

EN 11612 | EN 1149-5 | EN 13034

ANTIFIAMMA
ANTI-FLAME

ANTISTATICO
ANTISTATIC

ANTIACIDO
ANTIACID

BUY IT ONLINE: *www.libo.it/it/shop/libo-safety/abbigliamento/multinorma*

Li.Bo Safety

Be safe with Li.Bo. Always.

ABBIGLIAMENTO TECNICO | MULTINORMA
TECHNICAL CLOTHING | MULTI-STANDARD

ALTA VISIBILITA'
HIGH VISIBILITY

COD. ART. 14407

SIZE: S | M | L | XL | XXL | 3XL

COD. ART. 135481

SIZE: S | M | L | XL | XXL | 3XL

POLO MANICA LUNGA BIVALENTE

Polo linea ignifuga.

Tessuto: 55% modacrilico, 43% cotone, 2% antistatico. Peso 230 gr/mq.

Collo chiuso con due bottoni. Polso in maglia elastica a costine.

EN 11612 | EN 1149-5

POLO MANICA LUNGA GIALLO/BLU BIVALENTE E ALTA VISIBILITA'

Polo linea ignifuga. Alta visibilità.

Tessuto: 55% modacrilico, 43% cotone, 2% antistatico. Peso 230 gr/mq.

Collo chiuso con due bottoni. Polso in maglia elastica a costine. DOPPIA banda HV sul bacino e sulle maniche.

EN 11612 | EN 1149-5 | EN 13688

LONG SLEEVE POLO BIVALENT

Polo line fireproof.

Fabric: 55% modacrylic, 43% cotton, 2% antistatic. Weight 230 gr/sqm.

Collar closed with two buttons. Elastic rib knit cuff.

EN 11612 | EN 1149-5

BIVALENT AND HIGH VISIBILITY LONG-SLEEVED YELLOW/BLUE POLO

Polo line fireproof. High visibility.

Fabric: 55% modacrylic, 43% cotton, 2% antistatic. Weight 230 gr/sqm.

Collar closed with two buttons. Elastic rib knit cuff.

EN 11612 | EN 1149-5 | EN 13688

ANTIFIAMMA
ANTI-FLAME

ANTISTATICO
ANTISTATIC

PILE BLU IGNIFUGO ANTISTATICO

Linea ignifugo, con pile ignifugo/antistatico composto da tre parti anteriori e due parti posteriori.

- Tessuto: 60% Modacrilico, 38% Cotone, 2% Carbonio
- Collo chiuso con zip
- Maniche a giro con elastico ai polsi
- Tasca verticale sul petto sinistro chiusa da zip
- Fondo regolabile tramite coulisse interna con stopper a molla

EN 11612 | EN 13688

COD. ART. 17190

SIZE: S | M | L | XL | XXL

BLUE ANTI-STATIC FIREPROOF FLEECE

Fire retardant line, with fire retardant/antistatic fleece composed of three front parts and two back parts.

- Fabric: 60% Modacrylic, 38% Cotton, 2% Carbon
- Zippered collar
- Round sleeves with elastic at the cuffs
- Vertical pocket on left chest closed by zipper
- Adjustable bottom via internal drawstring with spring-loaded stoppers

EN 11612 | EN 13688

ANTIFIAMMA
ANTI-FLAME

ANTISTATICO
ANTISTATIC

ANTIACIDO
ANTIACID

ABBIGLIAMENTO TECNICO | MULTINORMA
TECHNICAL CLOTHING | MULTI-STANDARD

COD. ART. 06209

SIZE: S | M | L | XL | XXL | 3XL

GIUBBOTTO BLU MULTINORMA

Ignifugo 78%cot 20%pol 2% fibra ant. Collo a camicia, chiusura anteriore con bottoni automatici coperti. Elastico ai polsi, due tasche al petto chiuse con pattine e velcro, rinforzo sulle spalle.

EN 11612 | EN 1149-5 | EN 13034 | EN 11611 | IEC 61482

MULTINORM BLUE JACKET

Fire retardant 78%cot 20%pol 2% fiber ant. Shirt collar, front closure with covered snaps. Elastic at wrists, two chest pockets closed with flaps and Velcro, shoulder reinforcement.

EN 11612 | EN 1149-5 | EN 13034 | EN 11611 | IEC 61482

COD. ART. 06210

SIZE: S | M | L | XL | XXL | 3XL

PANTALONE BLU MULTINORMA

Ignifugo 78%cot 20%pol 2% fibra ant. Chiusura patta con bottoni coperti, due tasche anteriori a filetto, una tasca posteriore chiusa con pattina e velcro, rinforzo interno al cavallo, doppie cuciture nei punti di sforzo.

EN 11612 | EN 1149-5 | EN 13034 | EN 11611 | IEC 61482

MULTINORM BLUE JACKET

Fire retardant 78%cot 20%pol 2% ant. fiber. Flap closure with covered buttons, two front welt pockets, one back pocket closed with flap and Velcro, internal reinforcement at crotch, double stitching at stress points.

EN 11612 | EN 1149-5 | EN 13034 | EN 11611 | IEC 61482

ANTIFIAMMA ANTI-FLAME | ANTISTATICO ANTISTATIC | ANTIACIDO ANTIACID | ARCO ELETTRICO ELECTRIC ARC | SALDATURA WELDING

BUY IT ONLINE: *www.libo.it/it/shop/libo-safety/abbigliamento/multinorma*

Li.Bo Safety

Be safe with Li.Bo. Always.

ABBIGLIAMENTO TECNICO | MULTINORMA
TECHNICAL CLOTHING | MULTI-STANDARD

COMPLETO MULTINORMA C/BANDE BLUE NAVY

Tessuto MULTIPRO. Colore BLU NAVY.

Pantalone con passanti, due tasche posteriori, due tasche mani e due tasconi laterali con soffietto, chiuse da pattine con bottoni a pressione. Doppia banda riflettente posizionata sul fondo gamba, colore GRIGIO. Chiuso da bottoni.

Giacca con colletto a camicia, maniche a giro, apertura centrale con bottoni coperti da patta, con doppia banda riflettente posizionata all'altezza del bacino e sugli avambracci, colore GRIGIO.

Con due tasche petto con soffietto, chiuse da pattina e bottone a pressione. Polsini rifiniti con elastico.

EN 11612 | EN 1149-5 | EN 13034 | EN 11611 | IEC 61482 | EN 20471

Giubbino | Jacket COD. ART. 10182

Pantalone | Pant COD. ART. 10183

SIZE: S | M | L | XL | XXL | 3XL

MULTINORM COMPLETE W/BANDS BLUE NAVY

MULTIPRO fabric. NAVY BLUE color.

Pants with loops, two back pockets, two hand pockets and two large side pockets with gussets, closed by flaps with snap buttons. Double reflective band positioned on the bottom leg, GREY color. Closed by buttons.

Jacket with shirt collar, round sleeves, central opening with buttons covered by flap, with double reflective band positioned at the height of the pelvis and forearms, color GREY.

With two chest pockets with gusset, closed by flap and snap button. Cuffs finished with elastic.

EN 11612 | EN 1149-5 | EN 13034 | EN 11611 | IEC 61482 | EN 20471

Giubbino Pile | Fleece Jacket
COD. ART. 06056

Pantalone Plie | Fleece Pants
COD. ART. 06054

ANTIFIAMMA
ANTI-FLAME

SALDATURA
WELDING

ANTISTATICO
ANTISTATIC

ARCO ELETTRICO
ELECTRIC ARC

ANTIACIDO
ANTIACID

ALTA VISIBILITA'
HIGH VISIBILITY

BUY IT ONLINE: *www.libo.it/it/shop/libo-safety/abbigliamento/multinorma*

ABBIGLIAMENTO TECNICO | MULTINORMA
TECHNICAL CLOTHING | MULTI-STANDARD

COMPLETO MULTINORMA GIALLO/BLU

Pantalone con passanti, 2 tasche posteriori, 2 tasche mani e 2 tasconi laterali con soffietto in contrasto, chiuse da pattine con bottoni a pressione. Doppia banda riflettente sul fondo gamba, colore GRIGIO/GIALLA. Chiuso da bottoni.

Giacca con colletto a camicia, maniche a giro, apertura centrale con bottoni a pressione, doppia banda riflettente all'altezza del bacino e sui polsi, colore GRIGIO-GIALLO. 2 tasche petto con soffietto a contrasto, chiuse da pattina e bottone a pressione e 2 tasche mani. Con piping applicato sul colletto, pattine, inserto su spalle e manica e fianchetti. Polsini con elastico.

EN 11612 | EN 1149-5 | EN 13034 | EN 11611 | IEC 61482 | EN 20471

Giubbotto | Jacket COD. ART. 13399

Pantalone | Pant COD. ART. 13400

SIZE: S | M | L | XL | XXL | 3XL

MULTINORM COMPLETE YELLOW/BLUE

Pants with loops, 2 back pockets, 2 hand pockets and 2 large side pockets with contrasting gusset, closed by flaps with snap buttons. Double reflective band on the bottom of the leg, GREY/YELLOW color. Fastened with buttons.

Jacket with shirt collar, round sleeves, central opening with snap buttons, double reflective band at hip height and on cuffs, GREY/YELLOW color. 2 chest pockets with contrasting gusset, fastened with flaps and snap buttons and 2 hand pockets. With piping applied to the collar, flaps, insert on shoulders and sleeves and sides. Cuffs with elastic.

EN 11612 | EN 1149-5 | EN 13034 | EN 11611 | IEC 61482 | EN 20471

AVAILABLE ALSO IN **ORANGE-BLU**

ANTIFIAMMA
ANTI-FLAME

SALDATURA
WELDING

ANTISTATICO
ANTISTATIC

ARCO ELETTRICO
ELECTRIC ARC

ANTIACIDO
ANTIACID

ALTA VISIBILITA'
HIGH VISIBILITY

BUY IT ONLINE: *www.libo.it/it/shop/libo-safety/abbigliamento/multinorma*

ABBIGLIAMENTO TECNICO | MULTINORMA
TECHNICAL CLOTHING | MULTI-STANDARD

TUTA INTERA MULTIPROTEZIONE CON BANDE

Tessuto MULTIPRO. Colore Blu Navy / Arancio.

Tuta intera, chiusa da cerniera coperta, con due tasche petto e due tasche mani, polsini regolabili con bottoni a pressione.

EN 11612 | EN 1149-5 | EN 13034 | EN 11611 | IEC 61482 | EN 20471

BLU - COD. ART. 23636

ARANCIO - COD. ART. 31175

SIZE: S | M | L | XL | XXL | 3XL

MULTI-PROTECTION FULL BODY SUIT WITH BANDS

MULTIPRO fabric. Navy Blue/Orange color.

Closed by covered zipper, with two breast pockets and two hand pockets, adjustable cuffs with press studs.

EN 11612 | EN 1149-5 | EN 13034 | EN 11611 | IEC 61482 | EN 20471

ANTIFIAMMA
ANTI-FLAME

SALDATURA
WELDING

ANTISTATICO
ANTISTATIC

ARCO ELETTRICO
ELECTRIC ARC

ANTIACIDO
ANTIACID

ALTA VISIBILITA'
HIGH VISIBILITY

BUY IT ONLINE: *www.libo.it/it/shop/libo-safety/abbigliamento/multinorma*

TUTA INTERA MULTIPROTEZIONE BICOLOR CON BANDE

Tessuto MULTIPRO. Colore Giallo-Blu / Arancio-Blu.

Tuta intera con colletto a camicia, maniche a giro con elastico ai polsi, apertura centrale con lampo coperta da lista fermata con bottoni a pressione, due tasche applicate sul petto con porta badge e due sul davanti coperte da aletta, tasca portamento sul gambale, con doppia banda riflettente posizionata sul fondo gamba.

EN 11612 | EN 1149-5 | EN 13034 | EN 11611 | IEC 61482 | EN 20471

GIALLO/BLU - COD. ART. 26002

ARANCIO/BLU - COD. ART. 31152

SIZE: S | M | L | XL | XXL | 3XL

TWO-COLOR MULTIPROTECTION FULL SUIT WITH BANDS

MULTIPRO fabric. Color Yellow-Blue / Orange-Blue.

One-piece coverall with shirt collar, round sleeves with elastic at cuffs, central opening with zipper covered by list and fastened with press studs, two patch pockets on chest with badge holder and two on front covered by flap, pocket on leg, with double reflective band positioned on bottom of leg.

EN 11612 | EN 1149-5 | EN 13034 | EN 11611 | IEC 61482 | EN 20471

ANTIFIAMMA
ANTI-FLAME

SALDATURA
WELDING

ANTISTATICO
ANTISTATIC

ARCO ELETTRICO
ELECTRIC ARC

ANTIACIDO
ANTIACID

ALTA VISIBILITA'
HIGH VISIBILITY

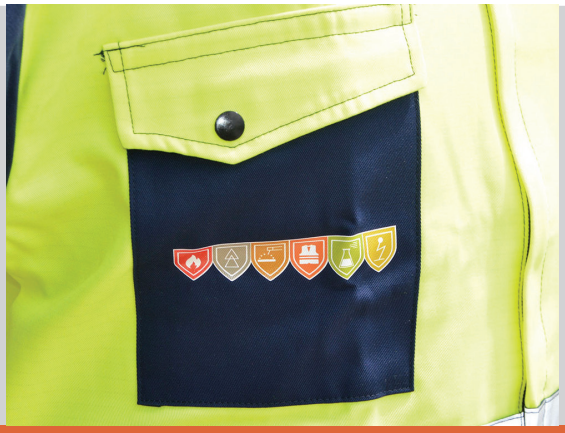

GILET MULTINORMA ARANCIO

Tessuto MULTIPRO.

Colore ARANCIO.

GILET con banda catarifrangente di colore GRIGIO, con scollo a V.

Chiuso da bottoni a pressione.

EN 11612 | EN 1149-5 | EN 13034 | EN 11611 | IEC 61482 | EN 20471

COD. ART. 06551

SIZE: S | M | L | XL | XXL | 3XL

ORANGE MULTINORM VEST

MULTIPRO fabric.

ORANGE color.

VEST with reflective band in GREY color, with V-neck.

Closed by snap buttons.

EN 11612 | EN 1149-5 | EN 13034 | EN 11611 | IEC 61482 | EN 20471

ANTIFIAMMA
ANTI-FLAME

SALDATURA
WELDING

ANTISTATICO
ANTISTATIC

ARCO ELETTRICO
ELECTRIC ARC

ANTIACIDO
ANTIACID

ALTA VISIBILITA'
HIGH VISIBILITY

GILET MULTINORMA GIALLO/BLU CON TASCHE

Gilet bicolore, realizzato in tessuto 60% cotone 40% poliestere, 100% cotone sulla pelle, peso 240 gr/MQ.

Certificato alta visibilità CE EN 471 classe 1, bicolore giallo fluorescente e blu, arancio fluorescente e blu, doppie bande rifrangenti a microsfere, chiusura anteriore con cerniera, taschino al petto chiuso da cerniera, taschino porta cellulare, due tasconi con soffietto in vita chiusi da pattine.

EN 11612 | EN 13034 | EN 20471

COD. ART. 06972

SIZE: S | M | L | XL | XXL

YELLOW/BLUE MULTINORM VEST WITH POCKETS

Two-colour vest, made of 60% cotton 40% polyester fabric, 100% cotton on the skin, weight 240 gr/MQ.

Certified high visibility CE EN 471 class 1, two-tone fluorescent yellow and blue, fluorescent orange and blue, double reflective bands with microspheres, front closure with zipper, chest pocket with zipper, cell phone pocket, two large pockets with bellows at the waist closed by flaps.

EN 11612 | EN 13034 | EN 20471

ANTIFIAMMA
ANTI-FLAME

SALDATURA
WELDING

ANTISTATICO
ANTISTATIC

ALTA VISIBILITA'
HIGH VISIBILITY

ANTIACIDO
ANTIACID

AVAILABLE ALSO IN ORANGE

COD. ART. 13727

COMPLETO IMPERMEABILE KWAY MONOCOLORE ARANCIONE PENTAVALENTE

Giacca & Pantaloni: Tessuto Multipro WP. Colore Arancio.

Giacca con doppia Striscia HV colore grigio sul bacino, polsi, due tasche, mani chiuse da pattina e bottoni.

Pantaloni con due tasche mani laterali nascoste, con bottoni per regolare il fondo gamba, elastico in vita e doppia striscia HV, colore grigio sul fondo gamba.

EN 11612 | EN 1149-5 | EN 13034 | EN 343 | EN 20471

COD. ART. 10230

SIZE: S | M | L | XL | XXL | 3XL

WATERPROOF KWAY SINGLE COLOR ORANGE PENTAVALENT SUIT

Jacket & Pants: Multipro WP fabric. Orange color.

Jacket with double HV stripe, grey color on the pelvis, cuffs, two pockets, hands closed by flap and buttons.

Pants with two hidden side hand pockets, with buttons to adjust the bottom of the leg, elastic waist and double HV stripe, grey color on the bottom of the leg.

EN 11612 | EN 1149-5 | EN 13034 | EN 343 | EN 20471

AVAILABLE ALSO IN **YELLOW**

ANTIFIAMMA
ANTI-FLAME

ANTIPIOGGIA
WATERPROOF

ANTISTATICO
ANTISTATIC

ALTA VISIBILITA'
HIGH VISIBILITY

ANTIACIDO
ANTIACID

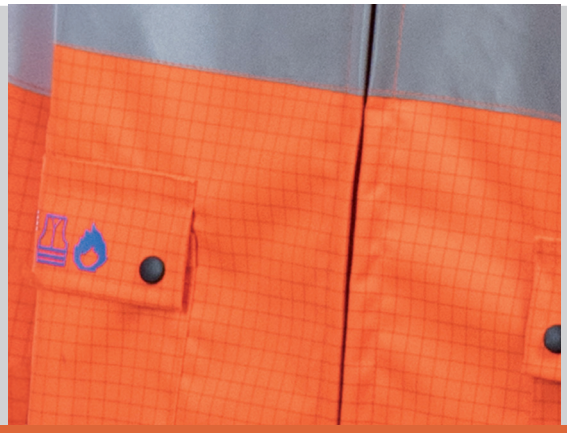

CAPPOTTO K-WAY IMPERMEABILE MULTINORMA GIALLO C/BANDE

Colore GIALLO. Tessuto MULTIPRO WP, ESTATE/ INVERNO.

99% Poliestere - 1% Antistatico - Peso 260g/m2.

Cappotto impermeabile con cappuccio, doppia striscia HV colore grigio su bacino, polsi, due tasche mani chiuse da pattina e bottoni. Chiusura centrale con cerniera e copri bottoni con clips.

Ritardante di fiamma, Alta Visibilità, Antistatico, Antiacido, Impermeabile.

EN 11612 | EN 1149-5 | EN 13034 | EN 343 | EN 20471

COD. ART. 28176

SIZE: S | M | L | XL | XXL | 3XL

MULTINORM YELLOW WATERPROOF K-WAY COAT W/BANDS

YELLOW color. MULTIPRO WP fabric, SUMMER/ WINTER.

99% Polyester - 1% Antistatic - Weight 260g/m2. Waterproof coat with hood, double gray HV stripe on pelvis, wrists, two hand pockets closed by flap and buttons. Central zipper closure and button covers with clips.

Flame retardant, High Visibility, Anti-static, Anti-acid, Waterproof.

EN 11612 | EN 1149-5 | EN 13034 | EN 343 | EN 20471

ANTIFIAMMA
ANTI-FLAME

ANTIPIOGGIA
WATERPROOF

ANTISTATICO
ANTISTATIC

ALTA VISIBILITA'
HIGH VISIBILITY

ANTIACIDO
ANTIACID

GIACCONE MULTINORMA CORTO BLU C/BANDE

Giaccone corto antipioggia con cappuccio. Tessuto Multipro Oxford, composizione 99% poliestere - 1% antistatico.

Imbottitura con ovatta trapuntata 200 gr., composizione 100% poliestere.

Colore Blu, bande grigie in basso e sulle maniche.

Colletto alla coreana, chiuso da zip centrale. Maniche con polsino elastico ed alamaro con strappo. Due tasche al petto con soffietto, chiuse da pattine e due tasche mani centrali. Fondo arrotondato.

EN 11612 | EN 1149-5 | EN 13034 | EN 343 | EN 20471

COD. ART. 11071

SIZE: S | M | L | XL | XXL | 3XL

MULTINORM COAT SHORT BLUE W/BANDS

Short rain jacket with hood. Multipro Oxford fabric, composition 99% polyester - 1% anti-static.

Padding with 200 g quilted wadding, composition 100% polyester.

Blue color, gray bands at bottom and on sleeves.

Mandarin collar, closed with central zipper. Sleeves with elastic cuff and frog with tear-off. Two chest pockets with gusset, closed by flaps and two center hand pockets. Rounded hem.

EN 11612 | EN 1149-5 | EN 13034 | EN 343 | EN 20471

ANTIFIAMMA
ANTI-FLAME

ANTIPIOGGIA
WATERPROOF

ANTISTATICO
ANTISTATIC

ALTA VISIBILITA'
HIGH VISIBILITY

ANTIACIDO
ANTIACID

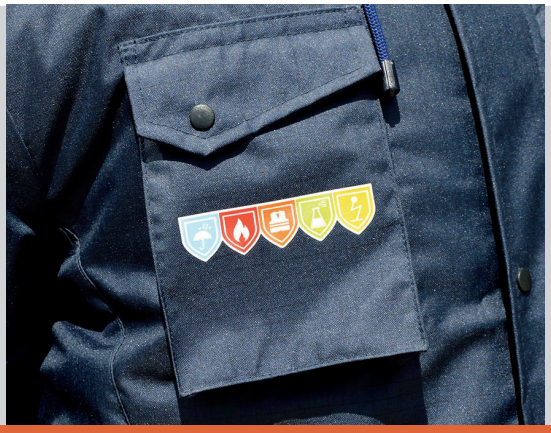

GIACCONE TIPO PARKA PENTAVALENTE GIALLO-BLU C/BANDE

Tessuto esterno ACTION MULTIPRO, colore BLU-GIALLO. Trapunta interna con peso 170 g/m², colore NERO.

Tasche al petto chiuse da pattina e due tasche mani chiuse da patta. Chiusura centrale con cerniera e copricerniera chiuso da bottoni. Polsino con elastico.

Cappuccio richiudibile nel colletto. Con DOPPIA striscia HV, colore GRIGIO-BLU.

EN 11612 | EN 1149-5 | EN 13034 | EN 343 | EN 20471

COD. ART. 13270

VERSIONE CON PILE COD. ART. 36687

SIZE: S | M | L | XL | XXL | 3XL

YELLOW-BLUE PENTAVALENT PARKA TYPE JACKET W/BANDS

External fabric ACTION MULTIPRO, BLUE-YELLOW color. Internal quilt with 170 g/m² weight, BLACK color.

Chest pockets closed by flap and two hand pockets closed by flap. Central closure with zipper and zipper cover closed by buttons. Cuff with elastic.

Foldable hood in collar. With DOUBLE HV stripe, GREY-BLUE color.

EN 11612 | EN 1149-5 | EN 13034 | EN 343 | EN 20471

COD. ART. 10704

AVAILABLE ALSO IN ORANGE-BLU

ANTIFIAMMA
ANTI-FLAME

ANTIPIOGGIA
WATERPROOF

ANTISTATICO
ANTISTATIC

ALTA VISIBILITA'
HIGH VISIBILITY

ANTIACIDO
ANTIACID

GIACCONE TIPO BOMBER MULTINORMA GIALLO/BLU C/BANDE

BOMBER MULTINORMA. Tessuto esterno ACTION MULTIPRO (ISO 811, ISO 4920, EN 343 CL. 3, UNI EN ISO 14116, EN 20471-1/5:00/40, EN 1149-5, EN 13034, EN 342), colore BLU-GIALLO HV.

Trapunta interna con peso 200 g/m². Tasche al petto con filetto. Tasche mani chiuse da patta e bottoni a pressione. Maniche rifinite da polsini con elastico. Chiuso con patta con bottoni e cerniera. Con cappuccio richiudibile nel colletto. DOPPIA banda HV sul bacino e sulle maniche.

EN 11612 | EN 1149-5 | EN 343 | EN 20471 | EN 13034

COD. ART. 18631

SIZE: S | M | L | XL | XXL | 3XL

MULTINORMA BOMBER TYPE JACKET YELLOW/BLUE W/BANDS

MULTINORM BOMBER JACKET. ACTION MULTIPRO outer fabric (ISO 811, ISO 4920, EN 343 CL. 3, UNI EN ISO 14116, EN 20471-1/5:00/40, EN 1149-5, EN 13034, EN 342), color BLUE-YELLOW HV.

Inner quilt with 200 g/m² weight. Chest pockets with welt. Hand pockets closed by flap and snap buttons. Sleeves finished with elastic cuffs. Closed with flap with buttons and zipper. With closable hood in collar. DOUBLE HV band on the pelvis and sleeves.

EN 11612 | EN 1149-5 | EN 343 | EN 20471 | EN 13034

ANTIFIAMMA
ANTI-FLAME

ANTIPIOGGIA
WATERPROOF

ANTISTATICO
ANTISTATIC

ALTA VISIBILITA'
HIGH VISIBILITY

ANTIACIDO
ANTIACID

GIACCA SOFTSHELL C/BANDE BLU/GIALLO MULTINORMA

Giacca di tessuto Softshell multinorma, 51%MA 40%CO 4%PU 3%PA 1%EA 1%AT.

Colori Blu e Giallo HV, peso 545 g/m² ± 5%, con applicazione banda HV 5 cm di colore grigio su giro vita, fianchetti, dietro e maniche.

Colletto alla coreana, chiuso da zip centrale. Maniche a giro, chiuse da polsino con elastico ed alamaro con strappo. Due tasche petto a filetto, chiuse da zip e due tasche mani centrali.

EN 61482 | EN 11612 | EN 1149-3
EN 13034 | EN 20471 | EN 14058

COD. ART. 30674

SIZE: S | M | L | XL | XXL | 3XL

SOFTSHELL JACKET W/BANDS BLUE/YELLOW MULTINORM

Multinorm Softshell fabric jacket, 51%MA 40%CO 4%PU 3%PA 1%EA 1%AT.

Colors Blue and Yellow HV, weight 545 g/m² ± 5%, with 5 cm gray HV band application on waist, sides, back and sleeves.

Mandarin collar, closed by center zipper. Round sleeves, closed by elastic cuff and frog with tear-off. Two welt chest pockets, closed by zipper and two center hand pockets.

EN 61482 | EN 11612 | EN 1149-3
EN 13034 | EN 20471 | EN 14058

ANTIFIAMMA
ANTI-FLAME

ARCO ELETTRICO
ELECTRIC ARC

ANTISTATICO
ANTISTATIC

ALTA VISIBILITA'
HIGH VISIBILITY

ANTIACIDO
ANTIACID

ANTIFREDDO
ANTIFREEZE

ABBIGLIAMENTO TECNICO | MULTINORMA
TECHNICAL CLOTHING | MULTI-STANDARD

COD. ART. 29891

TUTA IN TESSUTO LAMINATO TIPO 5

Tuta integrale in tessuto-non-tessuto in polipropilene, laminato in polietilene, peso 85 g/m². Fornita di cappuccio, apertura frontale e chiusura a zip a doppio senso coperta da doppia patella con nastro adesivo. Polsini, caviglie, cappuccio e passante per pollice con elastico; cuciture saldate e nastrate. Progettata per proteggere da piccoli spruzzi di liquidi (tipo 6B), polveri nocive (tipo 5B), sostanze chimiche liquide (tipo 4B) e dai liquidi nebulizzati (tipo 3B). Certificata in categoria III.

LAMINATED FABRIC OVERALL TYPE 5

Polypropylene woven-nonwoven, polyethylene-laminated, 85 g/m² weight one-piece coverall. Provided with hood, front opening and two-way zipper closure covered by double tape flap. Elasticized cuffs, ankles, hood and thumb loop; welded and taped seams. Designed to protect against small splashes of liquids (Type 6B), noxious dusts (Type 5B), liquid chemicals (Type 4B) and from misting liquids (Type 3B). Certified in category III.

COD. ART. 24692

TUTA MONOUSO TIPO TYVEK 3°CAT. TIPO 5-6 CERTIFICATA

Una soluzione pratica e conveniente per la protezione del viso e dell'udito, in cui non è necessario l'elmetto. Materiale microporoso laminato. Zip a doppia-via con patella adesiva, per una maggiore praticità di utilizzo e protezione. Cappuccio, polsini, punto vita e caviglie con elastici. Certificata protezione standard di categoria III, tipo 5/6, ai sensi della direttiva sui DPI. Realizzata in materiale microporoso, per consentire la fuoriuscita dell'aria dall'indumento, per un ottimo compromesso tra protezione e traspirabilità in modo da ridurre lo stress termico dell'operatore.

TYVEK TYPE 3° CAT DISPOSABLE SUIT. TYPE 5-6 CERTIFIED

A practical and convenient solution for face and hearing protection where a helmet is not required. Laminated microporous material. Double-way zipper with adhesive flap for convenience of use and protection.Hood, cuffs, waist and ankles with elastic. Certified standard protection category III, type 5/6, according to the PPE directive. Made of microporous material, to allow air to escape from the garment, for an excellent compromise between protection and breathability to reduce thermal stress on the operator.

ANTISTATICO
ANTISTATIC

ANTIACIDO
ANTIACID

BUY IT ONLINE: www.libo.it/it/shop/libo-safety/abbigliamento/multinorma

Li.Bo Safety

Be safe with Li.Bo. Always.

ABBIGLIAMENTO TECNICO WORK

WORK TECHNICAL CLOTHING

Li.Bo Safety

POLO MANICA CORTA 100% COTONE

Polo in cotone pettinato, piquet 100%.
Peso 190 gr/mq
Collo chiuso con due bottoni.
Giromanica a costine

Colore BLU: COD. ART. 14749

SIZE: S | M | L | XL | XXL | 3XL

SHORT SLEEVE POLO 100% COTTON

Combed cotton polo shirt, 100% pique.
Weight 190 gsm
Collar closed with two buttons.
Ribbed armholes

Beige / Beige	COD. ART. 32293
Verde / Green	COD. ART. 32207
Arancio / Orange	COD. ART. 32209
Rosso / Red	COD. ART. 32210
Azzurro / Azure	COD. ART. 32287
Bianco / White	COD. ART. 32213
Giallo / Yellow	COD. ART. 32211
Grigio / Grey	COD. ART. 32284
Celeste / Light blue	COD. ART. 32282

COD. ART. 29173

SIZE: S | M | L | XL | XXL | XXXL | 4XL | 5XL

POLO MANICA LUNGA BLU NAVY

Polo manica lunga con polsino in maglia, rinforzo sulla parte posteriore del collo con fascia parasudore interna, collo chiuso con due bottoni, ribattitura su spalle e giromanica, spacchetti laterali al fondo.

- 100% cotone piqué;
- 98% cotone piqué 2% viscosa;
- solo per grigio melange;
- Peso 200 g/m².

NAVY BLUE LONG SLEEVE POLO

Long-sleeve polo shirt with knit cuff, reinforcement on back of neck with inner sweatband, collar closed with two buttons, rib trim on shoulders and armholes, side slits at hem.

- 100% cotton pique;
- 98% cotton pique 2% viscose;
- gray melange only;
- 200 g/m² weight.

T-SHIRT COTONE 100%

T-shirt girocollo 100% cotone ringspun 150 gr/mq

100% COTTON T-SHIRT

100% ringspun cotton 150 gr/sqm crewneck T-shirt

COD. ART. 17867

SIZE: S | M | L | XL | XXL | 3XL

Blu / Blue	COD. ART. 17867
Arancio / Orange	COD. ART. 32327
Rosso / Red	COD. ART. 32331
Bianco / White	COD. ART. 32341
Nero / Black	COD. ART. 32343
Grigio / Grey	COD. ART. 32342
Celeste / Light blue	COD. ART. 32334

COD. ART. 35469

SIZE: XS | S | M | L | XL | XXL | 3XL | 4XL | 5XL

T-SHIRT SUNSET

T-shirt da uomo girocollo manica corta.

- Colletto in costina misto spandex da 1.5 cm con cucitura ribattuta sul davanti;
- Nastro di rinforzo da spalla a spalla in colore a contrasto visibile nel colletto;
- Cuciture stretch;
- Struttura tubolare (colore mimetico con cucitura laterale) ;
- 100% cotone.

T-SHIRT SUNSET

Men's crew neck short sleeve T-shirt.

- 1.5 cm spandex blend rib collar with riveted seam on front;
- Shoulder-to-shoulder reinforcement tape in contrasting color visible in the collar;
- Stretch seams;
- Tubular structure (camouflage color with side seam) ;
- 100% cotton;
- Weight: 150 gsm.

ABBIGLIAMENTO TECNICO | WORK
TECHNICAL CLOTHING | WORK

COD. ART. 16064

SIZE: S | M | L | XL | XXL | XXXL

COD. ART. 09189

SIZE: S | M | L | XL | XXL | 3XL

CAMICIA CELESTE COTONE

Camicia oxford manica lunga

Peso 140 g/mq

2 tasche sul petto con chiusura bottone

Portapenna

Chiusura frontale con bottoni

Polsini con bottoni

Colore: Azzurro

LIGHT BLUE COTTON SHIRT

Long sleeve oxford shirt

Weight 140 g/sqm

2 chest pockets with button closure

Pen holder

Front button closure

Cuffs with buttons

Color: Light blue

CAMICIA FLANELLA DOPPIA TASCA

Camicia flanella manica lunga

Peso 180 g/mq

2 tasche sul petto con chiusura bottone

Portapenna

Chiusura frontale con bottoni

Polsini con bottoni

Colore: Avio

DOUBLE POCKET FLANNEL SHIRT

Long sleeve flannel shirt

Weight 180 g/sqm

2 chest pockets with button closure

Pen holder

Front button closure

Cuffs with buttons

Color: Avio

CAMICE BLU CON POLSO ELASTICO
BLUE LAB COAT WITH ELASTIC WRIST

Camice blu con polso elastico, cotone Massaua rinforzato 100%, peso 260 gr/mq. Collo a giacca, chiusura anteriore con bottoni coperti, due tasche inferiori e un taschino superiore applicati. Doppie cuciture nei punti di maggior sforzo.

Blue smock with elastic wrist, 100% reinforced Massaua cotton, weight 260 gsm. Jacket collar, front closure with covered buttons, two lower pockets and one upper patch pocket. Double stitching at major stress points.

COD. ART. 23156

CAMICE DA LAVORO COTONE BLU
WORK SHIRT IN COTTON, BLUE

Camice blu in tessuto 100% cotone sanforizzato con collo a giacca e chiusura anteriore con bottoni coperti. Peso 270 gr. Due tasche inferiori e un taschino superiore, doppie cuciture nei punti di maggior sforzo. Ideale per lavori come Officina, Falegnameria, Magazzinieri, Pittori.

Blue gown made of 100% sanforized cotton fabric with jacket collar and front closure with covered buttons. Weight 270 g. Two lower pockets and one upper breast pocket, double stitching at major stress points. Ideal for jobs such as Workshop, Carpentry, Warehousemen, Painters.

COD. ART. 23180

CAMICE TERITAL BIANCO DA DONNA
WOMEN'S WHITE TERITAL GOWN

Camice da donna in tessuto Terital (65% poliestere - 35% cotone) di colore bianco. Peso 170 g/m2, un taschino al petto e due tasche applicate in vita. Collo con bavero in doppio tessuto. Chiusura con bottoni ricoperti da patta e polsini con bottone.

Women's gown made of Terital fabric (65% polyester - 35% cotton) in white. Weight 170 g/m2, one breast pocket and two patch pockets at the waist. Collar with lapel in double fabric. Flap-covered button closure and button cuffs.

COD. ART. 30.00001

BUY IT ONLINE: www.libo.it/it/shop/libo-safety/abbigliamento/work

Li.Bo Safety

Be safe with Li.Bo. Always.

ABBIGLIAMENTO TECNICO | WORK
TECHNICAL CLOTHING | WORK

FUSTAGNO - COD. ART. 17718 .....
COTONE - COD. ART. 14656 .....

SIZE: S | M | L | XL | XXL | 3XL

GIUBBOTTO FUSTAGNO 350 GR. BLUE NAVY C/BANDE

GIUBBOTTO COTONE 250 GR. BLUE NAVY C/BANDE

- Collo a camicia e chiusura anteriore con bottoni coperti
- Due tasche al petto applicate chiuse con pattina e bottone
- Polsini fondo manica chiusi con bottone
- Doppie cuciture nei punti di maggior sforzo
- Doppie bande rifrangenti sul torace e sulle braccia

JACKET FUSTAGNO 350 GR. NAVY BLUE W/BANDS

JACKET COTTON 250 GR. BLUE NAVY W/BANDS

- Shirt collar and covered front button closure
- Two patch chest pockets closed with flap and button
- Button-fastened sleeve bottom cuffs
- Double seams at the points of greatest stress
- Double reflective bands on chest and arms

FUSTAGNO - COD. ART. 17719 .....
COTONE - COD. ART. 14748 .....

SIZE: S | M | L | XL | XXL | 3XL

PANTALONE BLU NAVY FUSTAGNO 350 GR. C/BANDE

PANTALONE COTONE 250 GR. BLUE NAVY C/BANDE

- Chiusura patta con bottoni coperti
- Elastico in vita
- Due tasche anteriori a filetto
- Una tasca posteriore applicata chiusa con bottone
- Due tasconi laterali chiusi con pattina e velcro

BLUE NAVY FUSTAGNO 350 GR. PANTS W/BANDS

BLUE NAVY COTTON 250 GR. PANTS W/BANDS

- Flap closure with covered buttons
- Elasticated waistband
- Two front welt pockets
- One back patch pocket closed with a button
- Two side pockets closed with flap and Velcro

BUY IT ONLINE: *www.libo.it/it/shop/libo-safety/abbigliamento/work*

Li.Bo Safety

Be safe with Li.Bo. Always.

ABBIGLIAMENTO TECNICO | WORK
TECHNICAL CLOTHING | WORK

COD. ART. 23309

SIZE: XS | S | M | L | XL | XXL | 3XL

GIACCA SOFTSHELL BLU-ARANCIO

Giacca Softshell con cappuccio.

Tessuto Softshell Polish, 100% poliestere, colori Blu e Arancio HV, peso 380 grammi.

Giacca con colletto alla coreana, chiuso da zip centrale. Maniche a giro, chiuse da polsino con elastico ed alamaro con strappo. Con due tasche petto a filetto, chiuse da zip e due tasche mani centrali. Fondo arrotondato.

SOFTSHELL JACKET BLU-ORANGE

Softshell jacket, with hood.

Softshell Polish fabric, 100% polyester, colors Blue and Orange HV, weight 380 grams.

Jacket with mandarin collar, closed by central zipper. Rounded sleeves, closed by elastic cuffs and frog with tear-off. With two welt breast pockets with zipper fastening and two central hand pockets. Rounded hem.

COD. ART. 17382

SIZE: S | M | L | XL | XXL | XXXL

GILET SOFTSHELL

Gilet Softshell in 95% poliestere 5% elastan, pratico e resistente. Look sportivo e moderno, facile da abbinare, può essere utilizzato in diversi ambienti professionali ma è ideale anche per il tempo libero. Peso 310 g/m2, 2 tasche in vita con cerniera + piccoli inserti retroriflettenti. Chiusura centrale con cerniera, Tirazip in colore rosso. Elastici nel giro manica. Colletto regolabile con coulisse. Interno in micropile caldo e morbido. 2 tasche inferiori chiuse con cerniera, anello portachiavi sulla tasca inferiore destra. Colore bluvelcro.

SOFTSHELL VEST

Softshell vest made of 95% polyester 5% elastane, practical and durable. Sporty and modern look, easy to match, can be used in different professional environments but is also ideal for leisure time. Weight 310 g/m2, 2 zippered waist pockets + small retro-reflective inserts. Central zipper closure, Tirazip in red color. Elastics in the sleeve lap. Adjustable drawstring collar. Warm and soft microfleece interior. 2 zippered lower pockets, key ring on lower right pocket. Velcro blue color.

BUY IT ONLINE: *www.libo.it/it/shop/libo-safety/abbigliamento/work*

Li.Bo Safety

Be safe with Li.Bo. Always.

COD. ART. 14647

SIZE: S | M | L | XL | XXL | 3XL

FELPA MEZZA ZIP BLU NAVY

TESSUTO 80% Cotone/20% Polieste;
Felpa zip corta o lunga garzata internamente, con 2 tasche inferiori, polsini e fondo elasticizzati.

Norma UNI EN ISO 13688:2022

BLUE NAVY HALF ZIPPER SWEATSHIRT

FABRIC 80% Cotton/20% Polyester;
Internally gauzed short or long zipper sweatshirt with 2 lower pockets, elastic cuffs and bottom hem.

UNI EN ISO 13688:2022 standard.

VERSIONE ZIP LUNGA

COD. ART. 13290

SIZE: S | M | L | XL | XXL | 3XL

COD. ART. 20282

SIZE: S | M | L | XL | XXL | 3XL

FELPA ZIP INTERA C/CAPPUCCIO BLU ROYAL

Felpa 80% cotone - 20% poliestere in french terry
- Non è felpata internamente;
- Cappuccio e cordini in tinta;
- Colletto rialzato;
- Zip lunga coperta;
- Tasche a marsupio;
- Polsini e fondo maglia in costina elasticizzata;
- Nastro di rinforzo interno collo;
- Cuciture ribattute.

BLUE NAVY HALF ZIPPER SWEATSHIRT

Sweatshirt 80% cotton-20% polyester french terry.
- Not internally plush;
- Matching hood and drawstrings;
- Raised collar;
- Long covered zipper;
- Pouch pockets;
- Stretch rib knit cuffs and hem;
- Inside neck reinforcement tape;
- Riveted seams.

ALTA VISIBILITA'
HIGH VISIBILITY

GIALLO COD. ART. 25238
ARANCIO COD. ART. 31312
SIZE: S | M | L | XL | XXL

FELPA MEZZA ZIP ALTA VISIBILITA' GIALLO/BLU | ARANCIO/BLU

Felpa alta visibilità con collo alto chiuso con cerniera corta in plastica. Inserti sulle spalle, fascia parasudore e lunetta nella parte posteriore del collo di colore a contrasto, polsi e fascia girovita in maglia elastica di colore a contrasto. Doppie bande rifrangenti stampate a transfer con pattern diagonale alle maniche e al girovita.

Tessuto 65% poliestere, 35% cotone. Peso 280 g/m² con garzatura.

UNI EN 13688: 2013 | UNI EN 20471: 2013.

HIGH VISIBILITY HALF ZIPPER SWEATSHIRT YELLOW/BLUE | ORANGE/BLUE

High-visibility sweatshirt with high collar closed with short plastic zipper. Inserts at shoulders, sweatband and bezel at back of neck in contrast color, cuffs and waistband in elastic knit in contrast color. Double transfer-printed reflective bands with diagonal pattern at sleeves and waistband.

Fabric 65% polyester, 35% cotton. Weight 280 g/m² with gauze.

UNI EN 13688: 2013 | UNI EN 20471: 2013.

COD. ART. 14966
SIZE: S | M | L | XL | XXL

PILE GIALLO FULL ZIP

PILE ALTA VISIBILITA' 100% POLIESTERE.

Peso di 360 gr/mq

Chiusura frontale con zip lunga. Polsini elastici. Coulisse stringivita. Due tasche laterali e una tasca al petto, tutte chiuse con cerniere. Capo confezionato con bande rifrangenti.

Doppie cuciture nei punti di maggior sforzo.

UNI EN ISO 13688:2013, UNI EN ISO 20471:2013

YELLOW FULL ZIPPER FLEECE

100% POLYESTER HIGH VISIBILITY FLEECE.

Weight of 360 gr/sqm

Long zipper front closure. Elastic cuffs.

Drawstring waistband. Two side pockets and one chest pocket, all zippered.

Garment packed with reflective bands.

Double seams at the points of greatest stress.

UNI EN ISO 13688:2013, UNI EN ISO 20471:2013

BUY IT ONLINE: www.libo.it/it/shop/libo-safety/abbigliamento/alta-visibilita

Li.Bo Safety

Be safe with Li.Bo. Always.

GILET AV ARANCIO C/BANDE

ALTA VISIBILITA'
HIGH VISIBILITY

Gilet AV ROAD 100% poliestere, 120 gr/mq, arancio.

Chiusura centrale con cerniera, portabadge staccabile al petto, 2 tasche al petto chiuse con pattina e velcro, 2 tasche inferiori chiuse con cerniera, anello portachiavi sulla tasca inferiore destra.

EN 20471

COD. ART. 19186

SIZE: S | M | L | XL | XXL

ORANGE HIGH VISIBILITY VEST W/BANDS

HV ROAD vest 100% polyester, 120 gr/sqm, orange.

Central fastening with zipper, detachable badge holder on chest, 2 pockets on chest fastened with flap and Velcro, 2 lower pockets fastened with zipper, key ring on lower right pocket.

EN 20471

AVAILABLE ALSO IN
YELLOW

BUY IT ONLINE: *www.libo.it/it/shop/libo-safety/abbigliamento/alta-visibilita*

Li.Bo Safety

Be safe with Li.Bo. Always.

ABBIGLIAMENTO TECNICO | WORK | ALTA VISIBILTA'
TECHNICAL CLOTHING | WORK | HIGH VISIBILITY

ALTA VISIBILITA'
HIGH VISIBILITY

COD. ART. 15608

SIZE: S | M | L | XL | XXL | 3XL

COD. ART. 32153

SIZE: S | M | L | XL | XXL | 3XL

GIUBBOTTO/PANTALONE ESTIVO A/V ARANCIO C/BANDE

LINEA ALTA VISIBILITA' GIUBBOTTO P/C 35/65%

Norme di riferimento:

UNI EN 13688: 2013 | UNI EN 20471: 2013.

Tessuto fluorescente: poliestere 35%, cotone 65% peso 210 gr/mq; collo a camicia; chiusura anteriore con bottoni coperti, elastico ai fianchi.

Due tasche al petto applicate chiuse con pattina e bottone; polsini fondo manica chiusi con bottone.

Capo confezionato con bande rifrangenti.

Doppie cuciture nei punti di maggior sforzo.

SUMMER JACKET/PANT A/V ORANGE W/BANDS

HIGH VISIBILITY LINE P/C JACKET 35/65%.

Reference Standards:

UNI EN 13688: 2013 | UNI EN 20471: 2013.

Fluorescent fabric: polyester 35%, cotton 65% weight 210 gr/sqm; shirt collar; front closure with covered buttons, elastic at hips.

Two chest patch pockets closed with flap and button; bottom sleeve cuffs closed with button.

Garment packed with reflective bands.

Double stitching at major stress points.

ABBIGLIAMENTO TECNICO | WORK | ALTA VISIBILTA'
TECHNICAL CLOTHING | WORK | HIGH VISIBILITY

ALTA VISIBILITA'
HIGH VISIBILITY

COD. ART. 28088

SIZE: S | M | L | XL | XXL | 3XL

COD. ART. 27840

SIZE: S | M | L | XL | XXL | 3XL

GIUBBOTTO INVERNALE GIALLO/BLU

Giubbetto alta visibilità bicolore invernale con chiusura anteriore con bottoni coperti e collo a camicia.

Due tasche applicate al petto, di cui la destra con portapenne e la sinistra con velcro per applicazione porta badge, chiuse con aletta di colore a contrasto e punto velcro.

YELLOW/BLUE WINTER JACKET

Two-color winter high visibility jacket with covered button front closure and shirt collar.

Two chest patch pockets, the right one with pen holder and the left one with Velcro for badge holder application, closed with contrast color flap and Velcro stitch.

PANTALONE INVERNALE GIALLO/BLU

Pantalone alta visibilità bicolore invernale con chiusura alla patta con cerniera e bottone, elastico ai fianchi. Due tasche anteriori con taglio classico, un tascone applicato su gamba sinistra chiuso con aletta di colore a contrasto e punto velcro. Su gamba destra un porta metro e una tasca posteriore applicata chiusa con aletta di colore a contrasto e punto velcro. Doppia banda rifrangente sul fondo con inserti di colore a contrasto.

YELLOW/BLUE WINTER PANT

Two-tone winter high visibility pants with zipper and button flap closure, elastic at hips. Two front pockets with classic cut, one patch pocket on left leg closed with contrast color flap and Velcro stitch. On right leg a tape measure holder and an applied back pocket closed with contrast color flap and Velcro stitch. Double reflective band on bottom with contrast color inserts

BASE ALTA VISIBILITÀ IN FUSTAGNO:
63% cotone, 37% poliestere irrestringibile, peso 350 g/m², garzatura interna.

INSERTI BLU IN FUSTAGNO
100% cotone, peso 330 g/m², garzatura interna.

HIGH VISIBILITY BASE IN MOLESKIN:
63% cotton, 37% polyester heat-shrinkable, weight 350 g/m², inner gauze.

BLUE MOLESKIN INSERTS
100% cotton, weight 330 g/m², inner gauze.

BUY IT ONLINE: *www.libo.it/it/shop/libo-safety/abbigliamento/alta-visibilita*

ABBIGLIAMENTO TECNICO | WORK | ALTA VISIBILTA'
TECHNICAL CLOTHING | WORK | HIGH VISIBILITY

ALTA VISIBILITA'
HIGH VISIBILITY

COD. ART. 35818

SIZE: XS | S | M | L | XL | XXL | 3XL | 4XL | 5XL

GIACCA INVERNALE BASENTELLO ARANCIO/BLU CON BANDE

Giubbetto ad alta visibilità bicolore invernale con chiusura anteriore con bottoni copertine e collo a camicia.

Due tasche applicate al petto, di cui la destra con portapenne e la sinistra con velcro per applicazione porta badge, chiuse con aletta di colore a contrasto e punto velcro.

BASENTELLO ORANGE/BLUE WINTER JACKET WITH BANDS

Two-tone winter high-visibility jacket with front closure with button covers and shirt collar.

Two chest patch pockets, the right one with pen holder and the left one with Velcro for badge holder application, closed with contrast color flap and Velcro stitch.

COD. ART. 35822

SIZE: XS | S | M | L | XL | XXL | 3XL | 4XL | 5XL

PANTALONE INVERNALE BASENTELLO ARANCIO/BLU CON BANDE

Pantalone ad alta visibilità bicolore invernale con chiusura alla patta, cerniera e bottone di colore a contrasto, elastico ai fianchi. Due tasche anteriori con taglio classico ed inserto di colore a contrasto, un tascone applicato su gamba sinistra chiuso con aletta di colore a contrasto e punto velcro, un porta metro applicato su gamba destra, una tasca posteriore applicata a destra chiusa con aletta di colore a contrasto e punto velcro. Doppia banda rifrangente sul fondo con inserti di colore a contrasto.

ORANGE/BLUE BASENTELLO WINTER PANTS WITH BANDS

Two-tone winter high-visibility pants with flap closure, zipper and contrast color button, elastic at hips. Two front pockets with classic cut and contrast color insert, one patch pocket on left leg closed with contrast color flap and Velcro stitch, one tape measure holder applied on right leg, one rear patch pocket on right closed with contrast color flap and Velcro stitch. Double reflective band on bottom with contrast color inserts.

BASE ALTA VISIBILITÀ IN FUSTAGNO:
63% cotone, 37% poliestere irrestringibile, peso 350 g/m².

INSERTI BLU IN FUSTAGNO
100% cotone, peso 340 g/m².

HIGH VISIBILITY BASE IN MOLESKIN:
63% cotton, 37% polyester heat-shrinkable, weight 350 g/m².

BLUE MOLESKIN INSERTS
100% cotton, weight 340 g/m².

BUY IT ONLINE: *www.libo.it/it/shop/libo-safety/abbigliamento/alta-visibilita*

ABBIGLIAMENTO TECNICO | WORK | ALTA VISIBILTA'
TECHNICAL CLOTHING | WORK | HIGH VISIBILITY

ALTA VISIBILITA'
HIGH VISIBILITY

COD. ART. 33385

SIZE: XS | S | M | L | XL | XXL | 3XL | 4XL | 5XL

GIUBBINO ESTIVO ARANCIO/BLU CON BANDE

Giubbetto ad alta visibilità bicolore con chiusura anteriore con bottoni, copertine e collo a camicia.

Due taschini applicati al petto chiusi con aletta di colore a contrasto e velcro, velcro cucito su taschino destro per applicazione porta badge.

Doppia banda rifrangente applicata al giro torace e al giromanica, polsi chiusi con velcro.

ORANGE/BLUE SUMMER JACKET WITH BANDS

Two-color high-visibility jacket with front closure with button covers and shirt collar.

Two breast patch pockets closed with contrast color flap and velcro, velcro sewn on right breast pocket for badge holder application.

Double reflective band applied to chest lap and armholes, cuffs closed with velcro.

COD. ART. 33386

SIZE: XS | S | M | L | XL | XXL | 3XL | 4XL | 5XL

PANTALONE ESTIVO ARANCIO/BLU CON BANDE

Pantalone bicolore ad alta visibilità con chiusura alla patta con cerniera e bottone, elastico ai fianchi.

Doppia banda rifrangente applicata al fondo gamba, due tasche anteriori oblique interne, un tascone applicato su gamba sinistra chiusa con aletta di colore a contrasto e punto velcro, una tasca posteriore chiusa con aletta di colore a contrasto e punto velcro applicato a destra, tasca porta metro.

ORANGE/BLUE SUMMER PANTS WITH BANDS

Two-tone high-visibility pants with zipper and button flap closure, elastic at hips.

Double reflective band applied to leg bottom, two inside slanted front pockets, one patch pocket applied on left leg closed with contrast color flap and velcro stitch, one back pocket closed with contrast color flap and velcro stitch applied on right, ruler pocket.

BASE ALTA VISIBILITÀ IN FUSTAGNO:
60% cotone, 40% poliestere irrestringibile, peso 240 g/m².

INSERTI BLU IN FUSTAGNO
65% poliestere, 35% cotone, peso 240 g/m².

HIGH VISIBILITY BASE IN MOLESKIN:
60% cotton, 40% polyester heat-shrinkable, weight 240 g/m².

BLUE MOLESKIN INSERTS
65% polyester, 35% cotton, weight 240 g/m².

BUY IT ONLINE: *www.libo.it/it/shop/libo-safety/abbigliamento/alta-visibilita*

ABBIGLIAMENTO TECNICO | WORK | ALTA VISIBILTA'
TECHNICAL CLOTHING | WORK | HIGH VISIBILITY

AVAILABLE ALSO IN
ORANGE/BLU

COD. ART. 25431

SIZE: S | M | L | XL | XXL | 3XL

GIUBBINO INVERNALE GIALLO/BLU

Giubbino alta visibilità, 100% poliestere traspirante, cuciture termonastrate, fodera trapuntata 100% poliestere e imbottitura in ovatta. Collo rivestito internamente in micropile, cappuccio a scomparsa nel collo. Chiusura anteriore con zip centrale coperta da copricerniera. Maniche removibili con cerniera.

Un taschino applicato al petto destro chiuso con aletta e punto velcro, ulteriore taschino chiuso con cerniera verticale waterproof, portabadge in pvc removibile con bottone. Taschino al petto sinistro chiuso con aletta e punto velcro. Profilo verticale rifrangente ai lati dei taschini. Taschino applicato internamente al petto sinistro chiuso con punto velcro. Due tasche inferiori oblique, elastico ai fianchi e doppie bande rifrangenti applicate alle maniche e al girovita, polsi con elastico ed alamaro regolabile con velcro.

EN 14058 | EN 343 | EN 20471

COD. ART. 35719

YELLOW/BLUE WINTER JACKET

High-visibility jacket, 100% breathable polyester, heat-taped seams, 100% polyester quilted lining and wadding. Internally microfleece lined collar, retractable hood in collar. Center front zipper closure covered by zipper cover. Removable sleeves with zipper.

One patch pocket at right chest closed with flap and Velcro stitch, additional patch pocket closed with waterproof vertical zipper, removable pvc badge holder with button

Left chest pocket closed with flap and Velcro stitch. Vertical reflective piping on the sides of the pockets. Inside patch pocket at left chest closed with Velcro stitch. Two lower slanted pockets, elastic at hips and double reflective bands applied to sleeves and waistband, cuffs with elastic and Velcro adjustable frog.

EN 14058 | EN 343 | EN 20471

ALTA VISIBILITA'
HIGH VISIBILITY

ANTIFREDDO
COLDPROOF

ANTIPIOGGIA
WATERPROOF

BUY IT ONLINE: *www.libo.it/it/shop/libo-safety/abbigliamento/alta-visibilita*

Li.Bo Safety

Be safe with Li.Bo. Always.

ABBIGLIAMENTO TECNICO | WORK | ALTA VISIBILTA'
TECHNICAL CLOTHING | WORK | HIGH VISIBILITY

COD. ART. 28653

SIZE: S | M | L | XL | XXL | 3XL

GIACCONE TRIPLO USO C/BANDE

INTERNO STACCABILE
Imbottitura e fodera interna in poliestere
Utilizzabile singolarmente
2 taschini sul davanti + 1 taschino interno
Chiusura con cerniera
Maniche lunghe staccabili con polsini in maglia

GIACCONE ESTERNO
4 tasche esterne con patta e velcro
Taschino portacellulare
Bande segnaletiche rifrangenti altezza 5 cm
Cuciture termosaldate
Chiusura con cerniera e bottoni automatici
Cappuccio a scomparsa
Maniche antipioggia regolabili con velcro
Colore: blu

TRIPLE USE JACKET W/BANDS

REMOVABLE INTERIOR
Polyester padding and inner lining
Can be used individually
2 front pockets + 1 inside pocket
Zipper closure
Detachable long sleeves with knit cuffs

OUTER JACKET
4 exterior pockets with flap and Velcro
Mobile phone pocket
Reflective marker bands height 5 cm
Heat-sealed seams
Zipper and snap button closure
Concealed hood
Velcro adjustable rain sleeves
Color: blue

ALTA VISIBILITA'
HIGH VISIBILITY

ANTIFREDDO
COLDPROOF

ANTIPIOGGIA
WATERPROOF

BUY IT ONLINE: *www.libo.it/it/shop/libo-safety/abbigliamento/alta-visibilita*

ABBIGLIAMENTO TECNICO | WORK | ALTA VISIBILTA'
TECHNICAL CLOTHING | WORK | HIGH VISIBILITY

COD. ART. 35718

SIZE: S | M | L | XL | XXL | 3XL

PILE NORBERG ARANCIO/BLU CON BANDE

Pile ad alta visibilità con chiusura anteriore con cerniera centrale aperta fino al fondo, maniche raglan con profilo rifrangente.

Doppia banda rifrangente al giro torace e alle maniche, due tasche anteriori interne oblique chiuse con cerniera, elastico ai polsi e cordino stringi vita.

BASE ALTA VISIBILITÀ

- 100% poliestere;
- Peso 280 g/m².

VARIANTE

- 100% poliestere blu.

NORBERG ORANGE/BLUE FLEECE WITH BANDS

High-visibility fleece with center front zipper closure open to the bottom, raglan sleeves with reflective piping.

Double reflective band at chest lap and sleeves, two zippered slanted inside front pockets, elastic at wrists and drawstring waistband.

HIGH VISIBILITY BASE

- 100% polyester;
- 280 g/m² weight.

VARIANT

- 100% blue polyester.

ALTA VISIBILITA'
HIGH VISIBILITY

ANTIFREDDO
COLDPROOF

ANTIPIOGGIA
WATERPROOF

BUY IT ONLINE: *www.libo.it/it/shop/libo-safety/abbigliamento/alta-visibilita*

AVAILABLE ALSO IN **ORANGE**

COD. ART. 35909

COD. ART. 35133

SIZE: S | M | L | XL | XXL | 3XL

SOFTSHELL BASENTO GIALLO BLU

Tessuto 94% POLIESTERE 6% SPANDEX, 310gr/mq
Giacca soft shell 3 strati, impermeabile e traspirante colore giallo/blu, cappuccio staccabile integrato nel collo, cerniere impermeabili, polsini antivento regolabili con velcro, coulisse regolabile in vita, 2 tasche inferiori chiuse con cerniera, 1 tasca al petto chiusa con cerniera, 2 tasche scaldamani coperte con pattina, 1 tasca portapenne sulla manica, 3 tasche interne + tasca interna portatelefono.
Norme di riferimento: UNI EN 13688:2013, UNI EN 20471:2013

BASENTO SOFTSHELL YELLOW BLUE

Fabric 94% POLYESTER 6% SPANDEX, 310gr/sqm
3-layer soft shell jacket, waterproof and breathable yellow/blue color, detachable hood integrated in collar, waterproof zippers, windproof Velcro-adjustable cuffs, adjustable drawstring waist, 2 zippered lower pockets, 1 zippered chest pocket, 2 flap-covered handwarmer pockets, 1 pen pocket on sleeve, 3 inside pockets + inside phone pocket.
Reference standards: UNI EN 13688:2013, UNI EN 20471:2013

ALTA VISIBILITA'
HIGH VISIBILITY

ANTIFREDDO
COLDPROOF

ANTIPIOGGIA
WATERPROOF

BUY IT ONLINE: *www.libo.it/it/shop/libo-safety/abbigliamento/alta-visibilita*

COD. ART. 35721

SIZE: XL | S | M | L | XL | XXL | 3XL | 4XL | 5XL

COMPLETO PLUVIO GIACCA E PANTALONE ARANCIO CON BANDE

Tessuto impermeabile e traspirante, 150D poliestere oxford spalmato PU, 150 gr/mq .

GIACCA

Cuciture termonastrate, cappuccio inserito nel collo con coulisse, chiusura centrale con cerniera, 2 tasche inferiori chiuse con pattina, fondo manica chiuso con bottoni, aeratori sotto le ascelle, coulisse sul fondo, disponibile in kit chiuso con cerniera.

PANTALONE

Cuciture termonastrate, elastico in vita, aperture laterali per accesso alle tasche, fondo gamba regolabile chiuso con bottoni a pressione.

Norma di riferimento: UNI EN ISO 13688 CE seconda categoria EN 20471 classe 3, EN 343 classe 3:1.

PLUVIO JACKET AND ORANGE PANTS SUIT WITH BANDS

Waterproof and breathable fabric, 150D PU coated polyester oxford, 150 gr/sqm .

JACKET

Heat-taped seams, hood inserted in collar with drawstring, central zipper closure, 2 lower pockets closed with flap, sleeve bottoms closed with buttons, underarm vents, drawstring at bottom, available in zippered kit.

PANTS

Heat-taped seams, elastic waistband, side openings for access to pockets, adjustable leg bottoms closed with snap buttons.

Reference standard: UNI EN ISO 13688 CE second category EN 20471 class 3, EN 343 class 3:1.

ALTA VISIBILITA'
HIGH VISIBILITY

ANTIFREDDO
COLDPROOF

ANTIPIOGGIA
WATERPROOF

GUANTI MONOUSO LATTICE LEGGERO PZ 100
LIGHT LATEX DISPOSABLE GLOVES PCS 100

COD. ART. 20782

Guanto monouso leggero in LATTICE DI GOMMA NATURALE senza polvere, ad elevata biocompatibilità, a ridottissimo contenuto proteico (<50µg/g), ambidestro con bordino. Confezione 100 pz.

Lightweight disposable glove made of powder-free NATURAL RUBBER LATEX with high biocompatibility, very low protein content (<50µg/g), ambidextrous with piping. Pack size 100 pcs.

GUANTI MONOUSO NITRILE LEGGERO PZ 100
DISPOSABLE NITRILE LIGHTWEIGHT GLOVES PCS 100

COD. ART. 20779

Guanto monouso SINTETICO IN NITRILE, ambidestro con bordino, senza polvere. Resistenza chimica a detergenti, idrocarburi, solventi, eteri e freon (TF).

SYNTHETIC NITRILE disposable glove, ambidextrous with piping, powder free. Chemical resistance to detergents, hydrocarbons, solvents, ethers and freon (TF).

GUANTI MONOUSO NITRILE NERI PZ.100
NITRILE DISPOSABLE GLOVES BLACK PCS.100

COD. ART. 24645

Guanto monouso SINTETICO IN NITRILE, protezione tipo B contro prodotti chimici e microrganismi, da utilizzare per le attività rientranti nella categoria III di rischio (Reg. UE 2016/425).

SYNTHETIC NITRILE disposable glove, type B protection against chemicals and microorganisms, to be used for activities falling under risk category III (EU Reg. 2016/425).

GUANTI MONOUSO LATTICE PESANTE PZ 50
HEAVY LATEX DISPOSABLE GLOVES PCS 50

COD. ART. 20786

Guanto monouso in LATTICE DI GOMMA NATURALE ad alta resistenza non sterile. Ottima elasticità anche a basse temperature. Certificato DPI di 3° cat. type A

Disposable glove made of NATURAL RUBBER LATEX with high resistance and not sterile. Excellent elasticity even at low temperatures. PPE certificate of 3rd cat. type A.

GUANTI IN PELLE FIORE DI BOVINO EN 388:2016
BOVINE GRAIN LEATHER GLOVES EN 388:2016

COD. ART. 23829

Guanto in pelle fiore bovino, colore bianco, modello driver con elastico stringipolso. Resistenza all' abrasione: Liv. 3, al taglio: Liv. 1, alla lacerazione: Liv. 4, alla perforazione: Liv. 3.

Cow grain leather glove, white color, driver model with elastic wrist band. Abrasion resistance: Level 3, cut resistance: Level 1, tear resistance: Level 4, puncture resistance: Level 3.

GUANTI PELLE FIORE DI BOVINO DORSO CROSTA
COW GRAIN LEATHER GLOVES CRUST BACK

COD. ART. 23926

Guanto DPI Cat. II, indicato per Lavori di manutenzione, edilizia, attività di magazzino, assemblaggi, carpenteria metallica, trasporti. EN 388.

Glove PPE Cat. II, suitable for maintenance work, construction, warehouse activities, assembly, metal carpentry, transport. EN 388.

GUANTO NYLON SPALMATO POLIURETANO NERO
POLYURETHANE COATED NYLON GLOVE BLACK

COD. ART. 24332

Guanto in nylon nero, spalmato su palmo e dita con poliuretano nero. EN 388:03.

Black nylon glove, coated on palm and fingers with black polyurethane. EN 388:03.

GUANTO NBR BLU
BLUE NBR GLOVE

COD. ART. 24646

Protezione contro rischi meccanici, realizzato in maglia di cotone pesante interamente spalmato su palmo, dita e dorso in gomma antiusura NBR blu.

Protection against mechanical risks, made of heavy cotton knit entirely coated on palm, fingers and back with blue NBR wear-resistant rubber.

BUY IT ONLINE: www.libo.it/it/shop/libo-safety/abbigliamento/guanti

Li.Bo Safety

Be safe with Li.Bo. Always.

GUANTI ANTIACIDO NEOPRENE
NEOPRENE ANTACID GLOVES

Guanto in neoprene internamente floccato in cotone per un miglior comfort e assorbimento della sudorazione. Estremamente flessibili e confortevoli anche a basse temperature, i guanti in neoprene sono idonei per manipolazioni di media gravosità in ambienti chimici e non (sono resistenti agli acidi inorganici, idrocarburi e derivati, alle sostanze caustiche, solventi organici, ecc.). Presentano una buona resistenza all'abrasione e grazie alla morbidezza del materiale, offrono un'elevata destrezza e un ottimo comfort. Zigrinatura esterna antiscivolo per una miglior presa. Senza silicone. Spessore 0,67 mm.

Neoprene glove internally flocked with cotton for better comfort and absorption of perspiration Extremely flexible and comfortable even at low temperatures, neoprene gloves are suitable for medium-severe handling in chemical and non-chemical environments (they are resistant to inorganic acids, hydrocarbons and derivatives, caustic substances, organic solvents, etc.). They exhibit good abrasion resistance and, thanks to the softness of the material, offer high dexterity and excellent comfort. Non-slip outer knurling for better grip. Silicone-free. 0.67 mm thick.

COD. ART. 33276

GUANTI ANTIACIDO VERDE
GREEN ANTACID GLOVES

Testato e certificato per offrire protezione contro molti comuni prodotti chimici oggi disponibili nell'industria. Disegno antiscivolo che offre elevata destrezza in condizioni di bagnato e asciutto. Ultra sensibile e privo di proteine solubili. Minimizza il rischio di reazioni allergiche; Spessore sottile di 0,38 mm. Adatto a molti settori, tra cui la pulizia industriale, le attività di laboratorio, l'assemblaggio leggero, il settore aerospaziale e l'industria chimica.

Tested and certified to offer protection against many common chemicals available in industry today. Non-slip design that offers high dexterity in wet and dry conditions. Ultra-sensitive and free of soluble proteins. Minimizes the risk of allergic reactions; Thin thickness of 0.38 mm. Suitable for many industries, including industrial cleaning, laboratory activities, light assembly, aerospace and chemical industry.

COD. ART. 35874 - 330 MM
COD. ART. 35678 - 480 MM

GUANTI TERMICI ED ANTIFREDDO -50G IN SCHIUMA
THERMAL AND COLDPROOF GLOVES -50G FOAM

Guanto dotato di una morbida fodera termica e di un resistente rivestimento in schiuma HPT che si estende alle nocche, Argon offre calore, aderenza e protezione eccellenti anche in ambienti umidi. Resistente e rimane flessibile a temperature fino a -50°C. Le molecole d'aria incapsulate forniscono un effetto ammortizzante intrinseco. La tecnologia idrorepellente respinge i liquidi. Presa sicura in ambienti asciutti e bagnati. Maggiore protezione di palmo, dita e nocche ed eccellente destrezza, flessibilità e durata. Senza silicone.

A glove with a soft thermal lining and durable HPT foam coating that extends to the knuckles, Argon offers excellent warmth, grip and protection even in wet environments. Durable and remains flexible in temperatures down to -50°C. Encapsulated air molecules provide an inherent cushioning effect. Water-repellent technology repels liquids. Secure grip in dry and wet environments. Enhanced palm, finger and knuckle protection and excellent dexterity, flexibility and durability. Silicone-free.

COD. ART. 37116

GUANTO RIVESTITO IN LATTICE IDROREPELLENTE
WATER-REPELLENT LATEX COATED GLOVE

Guanti da lavoro a tutto tondo. Buona libertà di movimento e vestibilità ottimale. Il design ergonomico modellato in base alla posizione di riposo della mano riduce al minimo lo sforzo eccessivo e garantisce una buona presa. La sezione del polso in maglia aiuta a tenere lo sporco fuori dal guanto. Buona presa in condizioni di asciutto e bagnato. Superficie sabbiosa per una buona presa. I materiali flessibili garantiscono un maggiore comfort.

All-round work gloves. Good freedom of movement and optimal fit. Ergonomic design shaped according to the resting position of the hand minimizes overexertion and provides good grip. Knit wrist section helps keep dirt out of the glove. Good grip in dry and wet conditions. Sandy grip surface for good grip. Flexible materials provide better comfort.

COD. ART. 37117

GUANTO ANTICALORE NYLON/ELESTAN TERMOPLASTICO
NYLON/ELESTAN THERMOPLASTIC HEAT PROOF GLOVES

Guanti a filo continuo in nylon-elastan / materiale termoplastico. Palmo e dita ricoperti in materiale termoplastico di ultima generazione brevettato, che offre un grip mai provato prima, e una leggerezza ineguagliabile rispetto ad analoghi materiali da rivestimento come silicone o PVC. Fori laterali sulla dita, per garantire massima flessibilità, traspirabilità e mantere la mano fresca. Ottima resistenza all'abrasione e allo strappo. Protezione per tempi limitati dal calore per contatto (max 250° C).

Nylon-elastane/thermoplastic material continuous thread gloves. Palm and fingers covered with the latest generation of patented thermoplastic material, which offers an unparalleled grip and lightness compared to similar coating materials such as silicone or PVC. Side holes on the fingers, to ensure maximum flexibility, breathability and keep the hand cool. Excellent resistance to abrasion and tearing. Limited time protection from contact heat (max 250° C).

COD. ART. 23627

GUANTI NBR BLU 0.70MM L. 24CM
BLUE NBR GLOVES 0.70MM L. 24CM

Guanto ibrido che combina le migliori caratteristiche dei guanti di precisione e dei guanti monouso, dotato della rivoluzionaria tecnologia ViroSan™, un sistema concepito per prevenire la proliferazione dei virus che si depositano sul guanto assicurando una migliore igiene alle mani che lavorano. Fodera in nylon completamente rivestita in NBR (gomma di nitrile-butadiene).

Lunghezza cm. 24, spessore palmo 0,70 mm, impermeabile e compatibile con i touchscreen, lavabile fino a 3 volte a 40°C.

Normativa: EN ISO 374-5:2016 | EN 388:2016 + A1:2018 : 3111A

Hybrid glove that combines the best features of precision gloves and disposable gloves, equipped with the revolutionary ViroSan™ technology, a system designed to prevent the proliferation of viruses that settle on the glove ensuring better hygiene for working hands. Nylon lining fully coated with NBR (nitrile-butadiene rubber).

Length 24 cm, palm thickness 0.70 mm, waterproof and touchscreen compatible, washable up to 3 times at 40°C.

EN ISO 374-5:2016 | EN 388:2016 + A1:2018 : 3111A

COD. ART. 33449

PROTEZIONI

PROTECTIONS

Li.Bo
Safety

COD. ART. 1.55050

MASCHERA PER SALDARE, A CASCO OSCURANTE

Modello ADF DX-500T, alimentazione a celle solari con 2 batterie interne al litio cr2032 sostituibili. Protegge gli occhi e la faccia da scintille, schizzi ed eventuali radiazioni durante la saldatura. Ideale per le tecniche di saldature MMA, MIG, TIG, MAG, PLASMA.

Allarme batteria scarica, test autoscuramento. Tempo di accensione 1/25.000 secondo. Controllo oscuramento con manopola esterna. Temperatura di operativita' -5°c +55°C, peso 480 gr.

WELDING MASK, HELMET DARKENING

Model ADF DX-500T, solar cell powered with 2 replaceable internal lithium cr2032 batteries. Protects eyes and face from sparks, splashes and possible radiation during welding. Ideal for MMA, MIG, TIG, MAG, PLASMA welding techniques.

Low battery alarm, self-darkening test. Ignition time 1/25,000 second. Dimming control with external knob. Operating temperature -5°c +55°C, weight 480 gr.

COD. ART. 88.505120

MASCHERA PER SALDARE A CASCO VETRINO 75X89

In materiale termoplastico caricato con speciali fibre di vetro ad elevata resistenza termica e meccanica. Rispetta la normativa EN175. Fornito senza vetro. Completa di testiera. Peso: 0.44 kg.

HELMET MASK, FOR WELDING, SLIDE 75X89

Made of thermoplastic material filled with special glass fibers with high thermal and mechanical resistance. Complies with the EN175 standard. Supplied without glass. Complete with headboard. Weight: 0.44 kg.

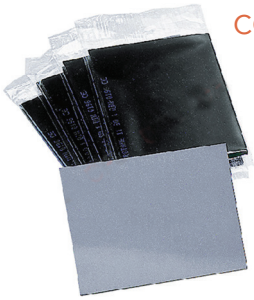

COD. ART. 102.00002

VETRO PER SCHERMO

SCREEN GLASS

PROTEZIONI | PER LA SALDATURA
PROTECTIONS | FOR WELDING

GREMBIULE IN CROSTA PER SALDATORI
CRUST APRON FOR WELDERS

Grembiule in crosta cm 60x90. Categoria di rischio I.

Taglia unica.

Crust apron 60x90 cm. Risk category I.

One size.

COD. ART. 88.106720

GHETTE IN CROSTA
CRUSTED GAITERS

Ghette in crosta, cintura di fissaggio in crosta, lunghezza 35 cm. Categoria di rischio I.

Taglia unica.

Crust spats, crust fastening belt, length 35 cm. Risk Category I.

One size.

COD. ART. 99.00237

MANICOTTO IN CROSTA
CRUST SLEEVE

Manicotto in crosta, chiusura con elastico.

I categoria di rischio.

Taglia unica.

Crust sleeve, elastic closure.

I risk category.

One size fits all.

COD. ART. 02037

GUANTI IN CROSTA
CRUSTED GLOVES

Guanto in crosta per saldatore, interno felpato, manichetta 18 centimetri.

Split welder's glove, plush interior, 18 cm sleeve.

COD. ART. 30.361047

OCCHIALI PER SALDARE ADLER ALLUMINIO
ADLER ALUMINUM WELDING GOGGLES

Lenti in vetro inattinico.

Lenti Piane DIN5.

Inactin glass lenses.

DIN5 flat lenses.

COD. ART. 1.55080

SCARPA ALTA IN PELLE PER SALDATORE
HIGH LEATHER SHOE FOR WELDER

Protezione metatarsiale morbida, colore nero, suola bi-densità antistatica, antiscivolo e resistente agli oli, tallone antishock, puntale e lamina in acciaio, S1P.

Soft metatarsal protection, black color, bi-density anti-static, non-slip and oil-resistant outsole, anti-shock heel, steel toe cap and lamina, S1P.

COD. ART. 25001

BUY IT ONLINE: *www.libo.it/it/shop/libo-safety/abbigliamento/saldatura*

Li.Bo Safety

Be safe with Li.Bo. Always.

COD. ART. 34808

ELMETTO PER ELETTRICISTA 440VCA CLASSE 1

Casco di alta qualità dal design moderno che protegge dal contatto accidentale di breve durata con i conduttori elettrici.

Dotato di una visiera trasparente completamente retrattile che protegge l'intero viso.

Progettato per chi lavora con applicazioni elettriche

Sistema di regolazione a cricchetto imbottito, facile da regolare anche quando si indossano i guanti.

Visiera trasparente retrattile che offre una protezione dall'arco elettrico fino a 4kA.

Misura della fascia regolabile: 53-62 cm

Peso - 720 g

HELMET FOR ELECTRICIAN 440VCA CLASS 1

High-quality helmet with a modern design that protects against short-term accidental contact with electrical conductors.

Equipped with a fully retractable clear visor that protects the entire face.

Designed for those working with electrical applications

Padded ratchet adjustment system, easy to adjust even when wearing gloves.

Retractable clear visor that offers arc flash protection up to 4kA.

Adjustable headband size: 53-62 cm

Weight - 720 g

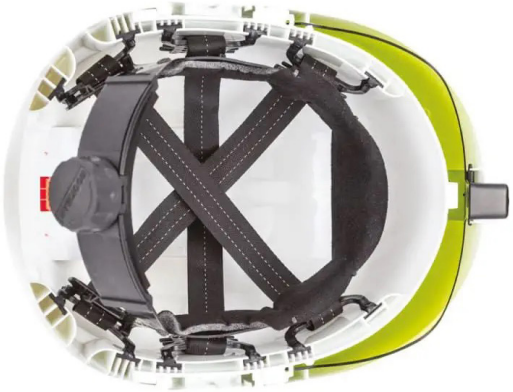

COD. ART. 37494

ELMETTO PER ELETTRICISTA 440VCA CLASSE 2

E-MAN è un innovativo casco di sicurezza non ventilato con visiera integrata e retrattile per la protezione da arco voltaico.

E-Visor per la protezione da arco elettrico fino a 4kA, schermo integrale retrattile, trasparente.

Molteplici combinazioni di colori per la calotta del casco e il Crashbox. Fessure (30 mm) per gli accessori di protezione dell'udito.

Imbracatura a 6 punti di sospensione in tessuto.

Fascia imbottita con cricchetto di facile utilizzo per la regolazione della taglia, antisudore in pile.

Supporti per mentoniera a 4 punti a sgancio automatico.

Di alta qualità dal design moderno che protegge da archi elettrici fino a 7kA (E-MAN 7000). Per una maggiore protezione dagli impatti, la gamma E-MAN è dotata anche della Crashbox brevettata da ENHA.

HELMET FOR ELECTRICIAN 440VCA CLASS 2

E-MAN is an innovative non-ventilated safety helmet with integrated, retractable visor for arc flash protection.

E-Visor for arc flash protection up to 4kA, integral retractable, clear shield.

Multiple color combinations for the helmet shell and Crashbox. Slots (30 mm) for hearing protection accessories.

6-point fabric suspension harness.

Padded headband with easy-to-use ratchet for size adjustment, fleece sweatband.

4-point auto-release chin strap supports.

High quality with modern design that protects against electric arcs up to 7kA (E-MAN 7000). For added impact protection, the E-MAN range also features ENHA's patented Crashbox.

COD. ART. 32345

STIVALE DIELETTRICO CLASSE 1

Stivali da lavoro isolanti dielettrici classe 1 tensione 10 kV con certificazione EN 50321 EN ISO 20347. Ssuola antiscivolo, fodera interna traspirante e sottopiede anatomico.

Realizzati in gomma dielettrica che garantisce una tensione nominale fino a 1.000 V in corrente alternata e fino a 1.500 V in corrente continua.

Certificati EN 50321 CLASSE 0 / EN ISO 20350. Disponibili nella versione base oppure con puntale di sicurezza in composito.

Sono di DPI di III categoria (protezione rischio elettrico). Calzature realizzate interamente in gomma e garantiscono l'isolamento elettrico in ogni loro parte (non soltanto la suola).

Da conservare al riparo da luce e fonti di calore/ozono per garantire la durata di vita e le caratteristiche protettive ed effettuare un collaudo ogni massimo 12 mesi attraverso un esame a vista approfondito e, se necessario, un controllo dielettrico.

DIELECTRIC BOOT CLASS 1

Dielectric insulating work boots class 1 voltage 10 kV with EN 50321 EN ISO 20347 certification. Non-slip outsole, breathable inner lining and anatomical footbed.

Made of dielectric rubber that provides a voltage rating up to 1,000 V in alternating current and up to 1,500 V in direct current.

EN 50321 CLASS 0 / EN ISO 20350 certified. Available in basic version or with composite safety toe cap.

They are of PPE category III (electrical risk protection). Footwear made entirely of rubber and guarantee electrical insulation in all their parts (not just the sole).

To be stored away from light and heat/ozone sources to ensure lifespan and protective characteristics and tested every 12 months maximum through a thorough visual examination and, if necessary, a dielectric check.

COD. ART. 30083

STIVALE DIELETTRICO CLASSE 2

Stivale elettricamente isolante con puntale in acciaio integrale e suola in gomma vulcanizzata per una eccellente resistenza allo scivolamento. Consente di eseguire lavori sotto tensione fino a 17kV, con ogni stivale testato per 20kV CA, con prova con CC a 50kV opzionale (Classe 2).

La tomaia ha la protezione contro l'arco elettrico e soddisfa i requisiti di ASTM F2621-2019 a 40 Cal/cm²*. Il puntale è in acciaio rivestito in resina epossidica resistente a 200 Joule ai sensi EN ISO 20345. Costruzione senza giunte. Aletta "kick off". Regolabile in altezza. Fodera in nylon a maglia non traspirante. Conforme a REACH.

La suola è in gomma blu vulcanizzata e tacchettata per la massima aderenza in condizioni di bagnato e in presenza di olio (SRC) e per una maggiore resistenza al taglio. Resistente agli idrocarburi, all'olio e al calore per contatto 60 secondi a 300 oC. Isolamento dal freddo ai sensi di EN ISO 20345CI. Sistema a tunnel ad assorbimento di energia nella zona del tallone e sottopiede ammortizzante ergonomico (estraibile e lavabile in lavatrice) che aumenta il comfort dell'utilizzatore.

Certificazioni: EN ISO 20345:2011 | SB E CI HRO SRC FO | EN 50321-1:2018 Classe 2 AC | ASTM F1117 (20kV) | ASTM 2413 EH (18 kV) | Direttiva PPE (UE) 2016/425.

DIELECTRIC BOOT CLASS 2

Electrically insulating boot with integral steel toe cap and vulcanized rubber sole for excellent slip resistance. Allows work under voltage up to 17kV, with each boot tested for 20kV AC, with optional 50kV DC test (Class 2).

The upper has arc protection and meets the requirements of ASTM F2621-2019 at 40 Cal/cm²*. Toe cap is epoxy-coated steel resistant to 200 joules according to EN ISO 20345. Seamless construction. "Kick off" lug. Height adjustable. Non-breathable knitted nylon lining. REACH compliant.

Sole is vulcanized blue rubber and cleated for maximum grip in wet and oily conditions (SRC) and increased cut resistance. Resistant to hydrocarbons, oil, and heat by contact 60 seconds at 300 oC.

Cold insulation in accordance with EN ISO 20345CI. Energy-absorbing tunnel system in the heel area and ergonomic shock-absorbing footbed (removable and machine washable) that increases user comfort.

Certifications: EN ISO 20345:2011 | SB E CI HRO SRC FO | EN 50321-1:2018 Class 2 AC | ASTM F1117 (20kV) | ASTM 2413 EH (18 kV) | PPE Directive (EU) 2016/425.

COD. ART. 37156

STIVALE DIELETTRICO CLASSE 3

Stivale dielettrico "Workmaster" HV3+ dielettrico a scarpetta dielettrica elettricamente isolante di classe 3 AC (EN 50321*1:2018) con puntale in acciaio integrale.

Permette di lavorare sotto tensione ad alta tensione fino a 26,5kV con ogni stivale testato a 30kV.

Design leggero per un maggiore comfort per chi lo indossa.

Bassa flessibilità di temperatura fino a -40°C.

Gomma vulcanizzata misurabile e antiscivolo per la massima aderenza.

Sistema di tunnel ad assorbimento di energia in hee e sottopiede ergonomico ammortizzante (rimovibile e lavabile in lavatrice) per un maggiore comfort di chi lo indossa.

Isolamento a freddo secondo EN ISO 20345.

Albero composto HV3 verde ad alta visibilità.

Soddisfa i requisiti della norma ASTM 1117 (20kV).

DIELECTRIC BOOT CLASS 3

"Workmaster" HV3+ dielectric dielectric boot electrically insulating Class 3 AC (EN 50321*1:2018) with integral steel toe cap.

Allows work under high voltage up to 26.5kV with each boot tested to 30kV.

Lightweight design for added comfort for the wearer.

Low temperature flexibility down to -40°C.

Measurable, non-slip vulcanized rubber for maximum grip.

Energy-absorbing tunnel system in hee and ergonomic shock-absorbing footbed (removable and machine washable) for added wearer comfort.

Cold insulation according to EN ISO 20345.

High-visibility green HV3 composite shaft.

Meets the requirements of ASTM 1117 (20kV).

GUANTI ISOLANTI DIELETTRICI / VERIFICATORE
DIELECTRIC INSULATING GLOVES / VERIFIER

Guanti di sicurezza dielettrici in gomma naturale isolante Presel GP-0, tensione di lavoro massima 1000, classe 0, lunghezza 360 mm. Protezione personale contro le scosse elettriche per lavori sotto tensione da 500 V AC a 36 000 V AC, a seconda della classe selezionata (da 00 a 4). Questi guanti devono essere utilizzati con sovraguanti in pelle, per garantire una protezione meccanica. L'uso di sottoguanti sottili di cotone è raccomandato per un migliore comfort e una buona igiene.

Accessorio indispensabile è il verificatore per controllo pneumatico obbligatorio dei guanti prima dell'uso.

VERIFICATORE
COD. ART. 24649

Dielectric safety gloves made of insulating natural rubber Presel GP-0, maximum working voltage 1000, class 0, length 360 mm. Personal protection against electric shocks for work under voltage from 500 V AC to 36 000 V AC, depending on the selected class (00 to 4) These gloves must be used with leather overgloves to provide mechanical protection. The use of thin cotton undergloves is recommended for better comfort and good hygiene.

Indispensable accessory is the mandatory pneumatic glove checker before use.

CLASSE 00	2.500V	COD. ART. 35014
CLASSE 0	5.000V	COD. ART. 35489
CLASSE 1	10.000V	COD. ART. 35168
CLASSE 2	20.000V	COD. ART. 35152
CLASSE 3	30.000V	COD. ART. 35169

CUSTODIA PER GUANTI ISOLANTI C/BOTTIGLIA DI TALCO
INSULATING GLOVE CASE W/TALC BOTTLE

Custodia di plastica di protezione e di stoccaggio per guanti da elettricista.
Usato nel montaggio a parete (sottostazioni elettriche, locali tecnici) e come scatola portatile (grazie alla maniglia retrattile).
Peso : 1100 gr | Dimensioni: 500 x 250 x 100 mm

Plastic protective and storage case for electrician's gloves. Used in wall mounting (electrical substations, technical rooms) and as a portable box (due to retractable handle).
Weight : 1100 gr | Dimensions : 500 x 250 x 100 mm

COD. ART. 35173

CUSTODIA GUANTI
GLOVE CASE

Custodia da lavoro in plastica per guanti dielettrici.

Plastic work case for dielectric gloves.

COD. ART. 35132

CUFFIE ANTIRUMORE BILSOM VIKING V3
ANTI-NOISE HEADPHONES BILSOM VIKING V3

La possibilità di ruotare l'archetto in tre posizioni permette a questa cuffia l'utilizzo combinato con elmetti, protezioni delle vie respiratorie ed altri dispositivi. I cuscinetti sono estremamente morbidi e assicurano un comfort prolungato. Stabile regolazione delle coppe in altezza. La tecnologia Air Flow Control™ brevettata consente di ottenere un'ottima attenuazione su tutte le frequenze, senza incrementare la dimensione o il peso delle coppe. Cuffia dielettrica adatta a tutti gli ambienti di lavoro, anche in presenza di elettricità.

Attenuazione: 32 dB | Tipo di supporto: cuffia | Colore: nero | Regolabile | Peso: 248 gr.

The ability to rotate the headband in three positions allows this headset to be used in combination with hard hats, respiratory protection and other devices. The pads are extremely soft and ensure prolonged comfort. Stable cup height adjustment. Patented Air Flow Control™ technology provides excellent attenuation at all frequencies without increasing cup size or weight. Dielectric headset suitable for all work environments, even in the presence of electricity.

Attenuation: 32 dB | Media type: headphones | Color: black | Adjustable | Weight: 248 g.

COD. ART. 9.01501

CUFFIA MACH1 - HOWARD LEIGHT
MATCH1 HEADSET - HOWARD LEIGHT

Mach 1 è la soluzione conveniente per una protezione in ambienti con rumorosità contenuta. La cuffia si caratterizza per una grande leggerezza, ed è dunque confortevole anche in caso di utilizzo prolungato. Adatta a tutti gli ambienti di lavoro, anche in presenza di elettricità, in quanto priva di parti metalliche.

Attenuazione: 24 dB | Tipo di supporto: cuffia | Materiale archetto: plastica | Regolabile | Peso: 141 gr.

Mach 1 is the cost-effective solution for protection in low-noise environments. The headset is characterized by great lightness, and is therefore comfortable even in case of prolonged use. Suitable for all work environments, even in the presence of electricity, as it has no metal parts.

Attenuation: 24 dB | Media type: headphones | Headband material: plastic | Adjustable | Weight: 141 g.

COD. ART. 36.00236

FIORETTO DI SALVATAGGIO L=2000

Fioretto di salvataggio, in materiale resina epossidica con fibre di vetro ad alta resistenza meccanica. Esecuzione in pezzo unico o in due pezzi assemblabili tramite giunto simplex con ghiera di bloccaggio. Tampone di fondo e paramano in gomma. Completo di gancio di recupero in acciaio protetto contro l'ossidazione.

LIFE SAVING FOIL L=2000

Rescue jib, made of epoxy resin material with glass fibers with high mechanical strength. One-piece or two-piece execution that can be assembled by simplex joint with locking ring nut. Rubber bottom pad and hand guard. Complete with steel recovery hook protected against oxidation.

30 KV	COD. ART. 35170
60 KV	COD. ART. 35154
150 KV	COD. ART. 35171
220 KV	COD. ART. 35172

PEDANA ISOLANTE 50X50

Piattaforma di lavoro in plastica sagomata monopezzo con vassoio antiscivolo. Dotata di gambe fisse isolate, inclinata per non entrare in contatto con una parete verticale. Garantisce protezione durante i lavori sotto tensione, contro il contatto accidentale o l'arco elettrico causati da interventi su o in prossimità di sistemi alimentati elettricamente.

INSULATING PLATFORM 50X50

One-piece molded plastic work platform with non-slip tray. Equipped with insulated fixed legs, angled to avoid contact with a vertical wall. Provides protection during live work against accidental contact or arcing caused by working on or near electrically powered systems.

24 KV	COD. ART. 35153
45 KV	COD. ART. 35174

TAPPETO ISOLANTE CLASSE III 1X10MT 20000V

INSULATING CARPET CLASS III 1X10MT 20000V

Ultraleggero, per facilitare gli interventi in Alta Tensione.

Tensione max d'utilizzo 26500V AC.

Ultralight, for easy operation in High Voltage.

Maximum utilization voltage 26500V AC.

COD. ART. 35131

CARTELLO ALLUMINIO 300X200 QUADRO ELETTRICO

ALUMINUM SIGN 300X200 ELECTRICAL PANEL

Cartello multisimbolo QUADRO ELETTRICO impianti elettrici sotto tensione.

Multi-symbol sign QUADRO ELECTRIC liv electrical installations.

COD. ART. 00201520

MASCHERINA FFP2 CON VALVOLA
FFP2 MASK WITH VALVE

COD. ART.
139.00003

Mascherina per polveri e aerosol a bassa nocività, con valvola e morbida guarnizione di tenuta in corrispondenza del naso. Impiego generale fino a 12×TLV, per industrie del vetro, fonderie, industrie farmaceutiche etc. Peso: 27 g. Categoria di sicurezza: III. Certificazioni: FFP2V NR | EN 149:2001 + A1:2009

Low harmful dust and aerosol mask, with valve and soft seal at the nose. General use up to 12×TLV, for glass industries, foundries, pharmaceutical industries etc. Weight: 27 g. Safety Category: III. Certifications: FFP2V NR | EN 149:2001 + A1:2009

MASCHERA FFP3 C/VALVOLA A CONCHIGLIA
FFP3 SHELL MASK WITH VALVE

COD. ART.
242.00006

Mascherina per polveri ed aerosol nocivi con valvola, morbida guarnizione di tenuta lungo tutto il bordo facciale ed elastici regolabili. Impiego generale fino a 50×TLV. Peso: 50 g. Categoria di sicurezza: III. Certificazioni: FFP2V NR D | EN 149:2001 + A1:2009

Mask for harmful dust and aerosols with valve, soft gasket seal along entire facial edge and adjustable elastic bands. General use up to 50×TLV. Weight: 50 g. Safety Category: III. Certifications: FFP2V NR D | EN 149:2001 + A1:2009

MASCHERA FFP3 PIEGHEVOLE, C/VALVOLA
FOLDING FFP3 MASK, WITH VALVE

COD. ART.
242.00010

Mascherina pieghevole per polveri ed aerosol nocivi con valvola, morbida guarnizione di tenuta lungo tutto il bordo facciale e nastratura termosaldata. Peso: 50 g. Categoria di sicurezza: III. Certificazioni: FFP2V NR D | EN 149:2001 + A1:2009

Foldable mask for harmful dusts and aerosols with valve, soft seal along the entire facial edge and heat-sealed taping. Weight: 50 g. Safety Category: III. Certifications: FFP2V NR D | EN 149:2001 + A1:2009

MASCHERINA FFP2 S/VALVOLA
FFP2 MASK S/VALVE

COD. ART.
06689

Mascherina ipoallergenica, pieghevole, senza valvola, conforme alla norma EN 149:2001 + A1:2009 e con certificazione CE 0161. Regolazione con fasce elastiche per orecchie. Rivestimento in schiuma di poliuretano. Leggera e dal design ergonomico.

Hypoallergenic, collapsible, valveless face mask complying with EN 149:2001 + A1:2009 and with CE 0161 certification. Adjustment with elastic ear bands. Polyurethane foam lining. Lightweight and ergonomically designed.

COD. ART. 33554

SEMIMASCHERA A BAIONETTA MODELLO BASENTO, RIUTILIZZABILE

Semimaschera in gomma termoplastica, rapido e sicuro aggancio dei filtri alla maschera, dotata di feedback di chiusura che permette all'utilizzatore di capire se il filtro è stato posizionato correttamente. Di facile pulizia e manutenzione (può essere smontata e rimontata in meno di un minuto); è tra le più leggere sul mercato. Mascherino frontale con sistema di aggancio e sgancio rapido ed elastici scorrevoli, che permettono di togliere ed abbassare la semimaschera senza rimuovere la testiera. Il doppio filtro offre una miglior distribuzione del peso sulla maschera e un più ampio campo visivo.

FILTRO ABEK1 P3

Filtro a carboni attivi altamente efficiente, di facile utilizzo ed elevata sicurezza. Protegge da gas/vapori e da particolati tossici. Testato per acido fluoridrico.

COD. ART. 33555

BAYONET MODEL SEMIMASK, REUSABLE

Semi-mask made of thermoplastic rubber, quick and secure attachment of filters to the mask, equipped with closure feedback that allows the user to tell if the filter has been positioned correctly. Easy to clean and maintain (can be disassembled and reassembled in less than a minute); is among the lightest on the market. Front facemask with quick-release hook-and-loop system and sliding elastics, allowing the half-mask to be removed and lowered without removing the headboard. The double filter provides better weight distribution on the mask and a wider field of view.

ABEK1 P3 FILTER

Highly efficient, easy-to-use and high safety activated carbon filter. Protects against gases/vapors and toxic particulates. Tested for hydrofluoric acid.

COD. ART. 09119

MASCHERA A CAPPUCCIO DI FUGA

Il cappuccio di fuga SR 76-3 è un dispositivo di protezione respiratoria filtrante per l'uso in incidenti che coinvolgono sostanze chimiche. E' basato su una semimaschera in silicone Sundström, montata in un cappuccio in materiale resistente alle sostanze chimiche. Può essere indossato rapidamente e semplicemente, senza regolazioni preliminari. La cappa è dotata di filtro antigas SR 294 ABE2 e filtro antiparticolato SR 510 P3 e fornisce protezione contro tutti i tipi di particelle e i seguenti tipi di gas:

- **A2**, gas e vapori organici, come i solventi, con punti di ebollizione superiori a +65 °C.
- **B2**, gas e vapori inorganici, come cloro, idrogeno solforato e acido cianidrico.
- **E2**, gas e vapori acidi come l'anidride solforosa e l'acido fluoridrico.

ESCAPE HOOD MASK

The SR 76-3 escape hood is a filtering respiratory protective device for use in incidents involving chemicals. It is based on a Sundström silicone half-mask, mounted in a hood made of chemical-resistant material. It can be put on quickly and simply, without prior adjustment. The hood is equipped with SR 294 ABE2 gas filter and SR 510 P3 particle filter and provides protection against all types of particles and the following types of gases:

- **A2**, organic gases and vapours, such as solvents, with boiling points above +65 °C.
- **B2**, inorganic gases and vapours, such as chlorine, hydrogen sulphide and hydrocyanic acid.
- **E2**, acidic gases and vapours such as sulphur dioxide and hydrogen fluoride.

COD. ART. 186.00002

COD. ART. 186.00001 COD. ART. 186.00003

MASCHERA PIENO FACCIALE DRÄGER X-PLORE® 6300

Maschera a pieno facciale efficiente ed economica, pensata per utenti attenti al risparmio ma che non vogliono scendere a compromessi in termini di comfort e qualità.

Questa maschera a filtro singolo non offre solo una protezione respirazione affidabile ma protegge anche gli occhi, da sostanze pericolose.

- Maschera a pieno facciale con singolo filtro.
- Vestibilità sicura e confortevole.
- Ampio campo visivo.
- Bardatura a 5 punti.
- Facile manutenzione e logistica.
- Versatilità d'uso.
- **ACCESSORI: Filtro e Borsa**

FULL FACE MASK DRÄGER X-PLORE® 6300

Efficient and economical full-face mask designed for cost-conscious users who do not want to compromise on comfort and quality.

This single filter mask not only offers reliable breathing protection but also protects the eyes from dangerous substances.

- Full face mask with single filter.
- Safe and comfortable fit.
- Wide field of vision.
- 5-point harness.
- Easy maintenance and logistics.
- Versatility of use.
- **ACCESSORIES: Filter and Bag**

Dräger

COD. ART. 186.00006

COD. ART. 186.00007

SEMIMASCHERA ANTIPOLVERE DRÄGER X-PLORE 3300 / FILTRI P3-R

Semimaschera per lavori fai da te e costruzione, adatta per forare, saldare, segare, molare, verniciare. Anche per i portatori di occhiali.

- Vestibilità ottimale: aderisce perfettamente a qualunque conformazione del viso
- Confortevole: respirazione facile e bassa resistenza
- Sicura: le caratteristiche innovative del prodotto ne garantiscono la sicurezza ottimale
- Semplice: grazie al design migliorato il prodotto si maneggia facilmente

Con doppio filtro (venduti separatamente), a veloce sostituzione con chiusura a baionetta con punti di marcatura sul filtro e maschera per un collegamento rapido e sicuro. Il filtro P3 R (riutilizzabile) filtra particelle fino a concentrazioni di classe 3 (P3).

DRÄGER X-PLORE 3300 ANTI-DUST SEMIMASK / P3-R FILTERS

Semi-mask for DIY and construction work, suitable for drilling, welding, sawing, grinding, painting. Also for eyeglass wearers.

- Optimal fit: adheres perfectly to any face shape
- Comfortable: easy breathing and low resistance
- Safe: innovative product features ensure optimal safety
- Simple: thanks to the improved design the product is easy to handle

With double filter (sold separately), quick-change bayonet closure with marking points on filter and mask for quick and secure connection. P3 R filter (reusable) filters particles up to class 3 (P3) concentrations.

COD. ART. 15.00161

SEMIMASCHERA GRANDE COD. 6300

Valvola di espirazione centrale, con 2 attacchi per filtri. I filtri non sono inclusi e sono venduti a parte. Taglia grande.

Filtri A1 B1 E1 K1:

- Possono essere utilizzati con diserbanti o pesticidi e prodotti chimici per la pulizia o vernici a base solvente;
- Protezione ABEK1 da vapori organici, vapori inorganici, gas acidi, ammoniaca e derivati;
- Grazie alla loro esclusiva forma trapezoidale garantiscono un campo visivo eccellenteLeggeri, a bassa resistenza alla respirazione, ben bilanciati quando collegati alla maschera
- Testati e approvati in conformità agli standard europei - Marchio CE 0086 (EN 14387:2004+A1:2008 ABEK1 R D)

COD. ART. 15.00160

LARGE HALF-MASK COD. 6300

Central exhalation valve, with 2 connections for filters. Filters are not included and are sold separately. Large size.

A1 B1 E1 K1 filters:

- Can be used with herbicides or pesticides and cleaning chemicals or solvent-based paints;
- ABEK1 protection from organic vapors, inorganic vapors, acid gases, ammonia and derivatives;
- Thanks to their unique trapezoidal shape, they ensure an excellent field of visionLightweight, low breathing resistance, well balanced when attached to the mask
- Tested and approved in accordance with European standards - CE Mark 0086 (EN 14387:2004+A1:2008 ABEK1 R D)

Dräger

COD. ART. 186.00019

DRÄGER PARAT® 3100

Dispositivo di fuga a filtro.

Dräger PARAT® 3100 è un dispositivo di fuga a semimaschera con filtro multi-gas ABEK15 incorporato. Grazie alla custodia robusta ed ergonomica, è un dispositivo compatto e facile da trasportare.

È approvato ai sensi dell'unica normativa riconosciuta in materia di dispositivi di fuga con filtro per ambienti industriali (DIN 58647-7) e garantisce un tempo di fuga minimo di 15 minuti.

DRÄGER PARAT® 3100

Filter Escape Device.

Dräger PARAT® 3100 is a half-mask escape device with a built-in ABEK15 multi-gas filter. With its rugged, ergonomic housing, it is a compact and easy-to-carry device.

It is approved according to the only recognized standard for filtered escape devices for industrial environments (DIN 58647-7) and guarantees a minimum escape time of 15 minutes.

COD. ART. 17960

AUTORESPIRATORE CARRELLATO BIBOMBOLA

Respiratore per la protezione degli operatori che effettuano lavori di manutenzione di lunga durata in stabilimenti chimici, in aree contaminate o generalmente dove ci sia o ci possa essere deficienza d'ossigeno e in tutti i casi in cui l'ingombro delle bombole portate a spalla impedisce l'accesso o il movimento. L'unità di alimentazione carrellata RC con due bombole da 50 l è parte integrante del respiratore ad aria compressa dalla linea con erogatore a domanda e maschera intera. L'unità provvede ad alimentare, a seconda della dotazione complementare richiesta, fino a due operatori contemporaneamente, ad una distanza massima di 50 metri dalle bombole.

Per ciascun operatore si devono prevedere un tubo di alimentazione, una cintura di sostegno, un erogatore a domanda e una maschera intera.

Il carrello è dotato di avvolgitore, ruote gommate e di una pratica cassetta porta oggetti.

Certificato secondo EN 14593-1:2005 e conforme al Regolamento 2016/425/UE (DPI).

TROLLEY-MOUNTED REBREATHING REBREATHER DOUBLE TANK

Respirator for the protection of operators performing long-term maintenance work in chemical plants, contaminated areas, or generally where there is or may be oxygen deficiency and in all cases where the bulkiness of shoulder-carried cylinders prevents access or movement. The RC wheeled supply unit with two 50-l cylinders is an integral part of the air supplied respirator from the line with demand dispenser and full mask. The unit provides supply, depending on the additional equipment required, for up to two operators at the same time, at a maximum distance of 50 meters from the cylinders.

A supply hose, support belt, demand dispenser and full mask should be provided for each operator.

The cart is equipped with a winder, rubberized wheels and a handy storage box.

Certified according to EN 14593-1:2005 and complies with Regulation 2016/425/EU (PPE).

COD. ART. 17963

VERSIONE ECONOMICA COD. ART. 36735

AUTORESPIRATORE A ZAINO RN

RN T1 è un autorespiratore autonomo portatile adatto per interventi di manutenzione in stabilimenti chimici ed industriali, per operazioni di soccorso e generalmente in tutti i casi in cui vi sia o possa esserci deficienza di ossigeno.

RN T1 è dotato di erogatore ad inserimento automatico che mantiene positiva la pressione all'interno del facciale impedendo ogni possibile ingresso d'aria esterna all'interno della maschera L'erogatore è collegato direttamente al riduttore mediante cannula media pressione lunga circa 120 cm. Lo schienale è in robusto polipropilene termoformato ed è anatomicamente modellato per consentire una confortevole ripartizione dei pesi e restare ben fermo sul dorso dell'operatore anche durante piegamenti e flessioni. Speciali maniglie permettono un facile trasporto.

RN T1 è dotato dell'esclusivo segnale d'allarme del Sistema RN posizionato nell'erogatore che entra in funzione quando la pressione residua della bombola scende al di sotto dei 55 bar.

Certificato di Tipo 1 secondo EN 137:2006 e conforme alle disposizioni del Regolamento EU 2016/425 (DPI) e alle direttive 2014/68/UE (PED) e ATEX (a richiesta).

BACKPACK REBREATHER RN

RN T1 is a portable self-contained breathing apparatus suitable for maintenance work in chemical and industrial plants, for rescue operations and generally in all cases where there is or may be oxygen deficiency.

RN T1 is equipped with an automatic insertion regulator that maintains positive pressure inside the facepiece, preventing any possible entry of external air inside the mask The regulator is connected directly to the reducer by means of a medium-pressure cannula about 120 cm long. The backrest is made of sturdy thermoformed polypropylene and is anatomically shaped to allow comfortable weight distribution and remain firmly on the operator's back even during bending and flexing. Special handles allow easy carrying.

RN T1 is equipped with the unique RN System alarm signal located in the dispenser that goes into operation when the residual cylinder pressure drops below 55 bar.

Type 1 certified according to EN 137:2006 and complies with the provisions of EU Regulation 2016/425 (PPE) and Directives 2014/68/EU (PED) and ATEX (on request).

COD. ART. 33907

COD. ART. 33908

AUTORESPIRATORE DIABLO PI CON SACCA, MASCHERA, EROGATORE A VITE

L'autorespiratore Diablo PI è composto da una sacca per interventi rapidi in spazi ristretti, bardatura di sostegno in filato sintetico, autoestinguente, con fibbie di aggancio e di regolazione per un rapido indossamento, adattabile ad ogni taglia.

Sacca rossa resistente alla fiamma, riflettente, per il contenimento della bombola e della maschera (quando non indossata) pronta per l'uso, munita di striscia catarifrangente.

L'autorespiratore è conforme alla norma EN 137 e al Regolamento EU 2016/425.

BOMBOLA IN ACCIAIO 3 LT 200 BAR DIN

Bombola in acciaio da 3 litri a 200 bar con attacco DIN.

TROLLEY-MOUNTED REBREATHING REBREATHER DOUBLE TANK

The Diablo PI self-contained breathing apparatus consists of a bag for quick interventions in confined spaces, supporting harness made of synthetic yarn, self-extinguishing, with attachment and adjustment buckles for quick donning, adaptable to any size.

Red flame-resistant, reflective bag for holding the tank and mask (when not worn) ready for use, fitted with reflective strip.

The self-contained breathing apparatus complies with EN 137 and EU Regulation 2016/425.

STEEL CYLINDER 3 LT 200 BAR DIN

3 liter steel cylinder at 200 bar with DIN connection.

COD. ART. 30.122344

CUFFIE ANTIRUMORE 3M OPTIME PER ELMETTO

Cuffia antirumore per elmetto.

Protettori auricolari innovativi e leggeri che riducono i livelli di rumore di un valore fino a 28 dB. Sono caratterizzate da un design dal profilo basso, che consente di abbinarle facilmente ad altri dispositivi di protezione e sono dotate di comodi cuscinetti ampi e morbidi, che riducono la pressione attorno alle orecchie.

- Cuscinetti imbottiti con una combinazione esclusiva di liquido e schiuma
- L'ampio spazio all'interno delle coppe riduce la formazione di umidità e l'accumulo di calore
- Per ambienti con rumorosità industriale moderata come officine, stabilimenti di lavorazione lamiere e tipografie
- Utilizzabili per le attività all'esterno come la falciatura di prati e la regolazione di siepi.

3M OPTIME NOISE HEADPHONES FOR HELMET

Hard hat ear muffs.

Innovative, lightweight ear protectors that reduce noise levels by up to 28 dB. They feature a low-profile design that allows them to be easily paired with other protective equipment and are equipped with comfortable, soft, wide ear cushions that reduce pressure around the ears.

- Cushions padded with a unique combination of liquid and foam
- Ample space inside the cups reduces moisture buildup and heat buildup
- For moderate industrial noise environments such as workshops, sheet metal fabrication plants and print shops
- Can be used for outdoor activities such as lawn mowing and hedge trimming.

CUFFIE ANTIRUMORE BILSOM VIKING V3
ANTI-NOISE HEADPHONES BILSOM VIKING V3

Riduzione dei livelli di rumore da 36-37 dB, a seconda del modello, testato secondo EN 352:2020.

Disponibile come elettricamente isolato e resistente o "dielettrico" nei modelli con fascia A e P5 con attacco all'elmetto.

Codifica a colori che facilita l'identificazione del livello di protezione indossato.

Reduction of noise levels from 36-37 dB, depending on model, tested according to EN 352:2020.

Available as electrically insulated and resistant or "dielectric" in band A and P5 models with helmet attachment.

Color coding making it easy to identify the level of protection worn.

COD. ART. 15.00188

TAPPI AURICOLARI 3M 1100 37DB
3M HEARING CAPS 1100 37DB

Inserti auricolari monouso;
In schiuma poliuretanica morbida e ipoallergenica;
Riduzione rumori pari a 37 dB;
A norme CE.

Elevato comfort | Confezione da 200 paia | Colore: arancio

Disposable ear plugs;
Made of soft, hypoallergenic polyurethane foam;
Noise reduction of 37 dB;
CE compliant.

High comfort | Pack of 200 pairs | Color: orange

COD. ART. 15.00057

ARCHETTO AURICOLARE ANTIRUMORE MPLUS
MPLUS ANTI-NOISE HEADBAND

Tappi antirumore con archetto, soluzione economica e pratica in caso di esposizione intermittente al rumore - Livello di abbattimento del rumore SNR 21 dB - Norme CE EN 352-2:2022.

Ear plugs with headband, an economical and practical solution in case of intermittent noise exposure - Noise abatement level SNR 21 dB - CE standards EN 352-2:2022.

COD. ART. 1.66043

BUY IT ONLINE: www.libo.it/it/shop/libo-safety/protezioni/udito

Li.Bo Safety

Be safe with Li.Bo. Always.

CE
EN 397
EN 1731
EN 352-3

SNR 30dB

COLORI DISPONIBILI / AVAILABLE COLORS

COD. ART. 7.00303

COD. ART. 1.70463

ELMETTO ADAMELLO DIELETTRICO

Elmetto per l'industria in politene, bardatura in plastica regolabile a 6 punti. Fascia antisudore. Peso: 380 grammi.

Conforme alla normativa EN 397.

Isolamento elettrico fino a 440 V c.a. (proprietà dielettriche).

ADAMELLO DIELECTRIC HELMET

Polythene industrial helmet, 6-point adjustable plastic harness. Anti-sweat band. Weight: 380 grams.

Complies with the EN 397 standard.

Electric insulation up to 440V a.c. (dielectric properties).

ELMETTO PROTETTIVO CON VISIERA E CUFFIE

Dispositivo di protezione individuale di categoria II e III da utilizzare per la protezione dal rumore, della testa e degli occhi. Conformi alle disposizioni del regolamento Europeo EU 2016/425 e delle seguenti norme armonizzate: NF EN 352-3: 2003 / EN 397+A1:02.2012 / NF EN 1731:01.2007

PROTECTIVE HELMET WITH VISOR AND EARPHONES

Category II and III personal protective equipment to be used for noise, head and Eye protection.

Compliant with the provisions of European Regulation EU 2016/425 and the following harmonized standard: NF EN 352-3: 2003 / EN 397+A1:02.2012 / NF EN 1731:01.2007

KASK

COD. ART. 13156

COLORI DISPONIBILI / AVAILABLE COLORS

ELMETTO PLASMA AQ KASK NERO

Protezione contro gli impatti laterali, frontali e posteriori in conformità ai requisiti della EN 12492

- CALOTTA ESTERNA: PP Polipropilene
- CALOTTA INTERNA: HD Polistirolo espanso
- FASCIA GIROTESTA: PA Nylon morbido
- TAGLIA: Universale regolabile da 51 a 63 cm
- PESO: 390 g
- OMOLOGAZIONE: EN 397

PLASMA AQ KASK BLACK HELMET

Side, front and rear impact protection in accordance with EN 12492 requirements

- OUTER PAD: PP Polypropylene
- INTERNAL PAD: HD Polystyrene foam
- HEADBAND: PA Soft Nylon
- SIZE: Universal adjustable from 51 to 63 cm
- WEIGHT: 390 g
- HOMOLOGATION: EN 397

COD. ART. 13157

Visiera in policarbonato, Smoke, antiappannamento, antigraffio Classe ottica 1, CERTIFICAZIONE EN172

Polycarbonate visor, Smoke, anti-fog, anti-scratch Optical class 1, EN172 CERTIFICATION

COD. ART. 13158

Adattatore per cuffie antirumore.

Noise-canceling headphone adapter.

COD. ART. 13159

Cuffia antirumore SC1 per livello di rumore da basso a medio (dB) e con frequenza medio alta.

SC1 noise-canceling headphones for low to medium noise level (dB) and medium to high frequency.

COLORI DISPONIBILI / AVAILABLE COLORS

COD. ART. 24095

ELMETTO PW55 PORTWEST ENDURANCE VENTILATO CON VISIERA

Elmetto Ventilato con calotta in ABS, bardatura ultra confort a 6 punti di ancoraggio, chiusura a cremagliera, taglia regolabile 56-63cm. Venduto con visierina a scomparsa PW56 inclusa.

- Certificato CE
- EN 166 1 FT
- EN 397 -30°C/+50°C, LD

HELMET PW55 PORTWEST ENDURANCE VENTILATED WITH VISOR

Ventilated helmet with ABS shell, 6-point ultra comfort harness, rack and pinion closure, size adjustable 56-63cm. Sold with PW56 retractable visor included.

- CE Certified
- EN 166 1 FT
- EN 397 -30°C/+50°C, LD

COLORI DISPONIBILI / AVAILABLE COLORS

COD. ART. 15739

ELMETTO C/ROTELLA REGOLABILE

Elmetto da cantiere polipropilene (PP) alta resistenza trattato anti-UV.

- Calotta poliammide: 3 Fasce tessili con 8 punti di fissaggio.
- Frontalino spugna.
- Sistema di serraggio Rotor: giro-testa da 53 a 63 cm. 2 posizioni possibili del girotesta (alto/basso) per un miglior comfort.
- Isolamento elettrico fino a 1000VAC o 1500VCC.

HELMET WITH ADJUSTABLE WHEEL

Construction helmet polypropylene (PP) high strength anti-UV treated.

- Polyamide shell: 3 textile straps with 8 fixing points.
- Sponge faceplate.
- Rotor clamping system: headband from 53 to 63 cm. 2 possible positions of the headband (high/low) for better comfort.
- Electrical insulation up to 1000VAC or 1500VCC.

BUY IT ONLINE: www.libo.it/it/shop/libo-safety/protezioni/capo

Li.Bo Safety

Be safe with Li.Bo. Always.

COD. ART. 1.39167

COD. ART. 249.00114

TORCIA DA TESTA 3 LED

Con banda/cinghia elastica regolabile, corpo in ABS, con interruttore ed alimentazione con 3 batterie AA (non incluse); 3 LED rotanti. Anche conosciuta come lampada frontale, torcia da testa. Peso 85 g.

3 LED HEAD FLASHLIGHT

With adjustable elastic band/strap, ABS body, with switch and power supply with 3 AA batteries (not included); 3 rotating LEDs. Also known as headlamp, head torch. Weight 85 g.

LAMPADA A LED A BATTERIA

In policarbonato resistente agli urti e alle immersioni in acqua (IP 68). Adatta per ispezioni e manutenzione. Con approvazione ATEX. Luce frontale a CREE-LED con luminosità pari a 30 LUMEN.

Autonomia: 10h | Luminosità 30 Lumen | Con clip da taschino | Lunghezza mm 143.

BATTERY OPERATED LED LAMP

Made of polycarbonate resistant to impact and water immersion (IP 68). Suitable for inspection and maintenance. With ATEX approval. CREE-LED front light with a brightness of 30 LUMEN.

Autonomy: 10h | Brightness 30 Lumen | With pocket clip | Length mm 143.

TORCIA FRONTALE LED ATEX PIXA 1 ZONA 2 60 LUMEN

Lampada frontale PIXA® 1 che consente di operare in ambiente con rischio di esplosione ATEX, adatta alla visione di prossimità, 60 lumen.

Robusta e garantisce un'illuminazione per lavorare comodamente a distanza manuale (tecnologia d'illuminazione CONSTANT LIGHTING).

Certificata ATEX zona 2/22 (II 3 GD Ex nA ic IIB T4 Gc tc IIIC T135°C Dc) per il lavoro in un ambiente in cui esiste un rischio di esplosione.

LED HEAD FLASHLIGHT ATEX PIXA 1 ZONE 2 60 LUMENS

PIXA® 1 headlamp enabling operation in ATEX explosion hazard environment, suitable for proximity vision, 60 lumens.

Robust and provides illumination to work comfortably at a manual distance (CONSTANT LIGHTING technology).

ATEX zone 2/22 certified (II 3 GD Ex nA ic IIB T4 Gc tc IIIC T135°C Dc) for working in an environment where there is an explosion risk.

COD. ART. 36823

COD. ART. 32068

TORCIA FRONTALE LED ATEX ZONA 0

Lampada frontale funzionale e potente per atmosfere esplosive, per zona 0/20. Modello top di gamma: 2 modalità di funzionamento (alta e bassa). Lunga durata di funzionamento (fino a 40 h).

PHARE A LED ATEX ZONE 0

Functional and powerful headlamp for explosive atmospheres, for zone 0/20. Top-of-the-line model: 2 operation modes (high and low). Long operating time (up to 40 h).

COD. ART. 35175

TORCIA ATEX PORTATILE LED

Torcia A LED. Ad Angolo Retto Omologata. Per la sicurezza ATEX Zona 0. Alta qualità per elettricisti e i vigili del fuoco, IPX7 impermeabile, 153 Lumen. Colore: Giallo.

ATEX PORTABLE LED FLASHLIGHT

LED Flashlight. Right Angle Approved. For ATEX Zone 0 safety. High quality for electricians and firefighters, IPX7 waterproof, 153 lumens. Color: Yellow.

OCCHIALE A MASCHERINA CON ELASTICO
MASK GLASSES WITH ELASTIC

COD. ART. 041193

Monolente in plastica trasparente, fascia elastica, traspa-rente, con valvole di aerazione.

Single lens in transparent plastic, elastic band, transparent, with aeration valves.

OCCHIALE SOVRAPPONIBILE MOD. 520
STACKABLE GLASSES MOD. 520

COD. ART. 9.0001

Sovraocchiale in policarbonato, classe ottica (1). Normative EN166 e EN170.

Polycarbonate over glasses, optical class (1). EN166 and EN170 standards.

OCCHIALI 568 INCOLORE
568 COLORLESS GLASSES

COD. ART. 7.00297

Materiale policarbonato, tecnologia lente antigraffio. Normative EN166 e EN170.

Material polycarbonate, anti-scratch lens technology. EN166 and EN170 standards.

OCCHIALE A MASCHERINA X-PECT
X-PECT MASK GLASSES

COD. ART. 186.00016

Massima protezione grazie al design avvolgente. Leggeri e con perfetta visibilità sopra gli occhiali da vista.

Maximum protection thanks to the wrap-around design. Lightweight and with perfect visibility.

BUY IT ONLINE: www.libo.it/it/shop/libo-safety/protezioni/viso

Li.Bo Safety

Be safe with Li.Bo. Always.

OCCHIALE 568 PC GRIGIO
568 PC GRAY GLASSES

COD. ART. 7.00274

Occhiale per luminosità elevata, lente grigia e antigraffio. Montatura color fumo.Normative EN166, EN170 e EN172.

High luminosity glasses, grey anti-scratch lens. Smoke colored frame. EN166, EN170 and EN172 standards.

OCCHIALI LENTE GRIGIO FUMO
SMOKE GRAY LENS GLASSES

COD. ART. 7.00278

Occhiale per luminosità elevata, lente grigia anti-Graffio e UV400. Normative EN166, EN170 e EN172.

High luminosity glasses, grey anti-scratch and UV400 lens. EN166, EN170 and EN172 standards.

OCCHIALI 506 LENTE VERDE G15
506 GLASSES GREEN LENS G15

COD. ART. 7.4341720

Occhiale per luminosità elevata, lente verde. Nasello e aste regolabili. Antigraffio. Normative EN166, EN170 e EN172.

High luminosity glasses, green lens. Adjustable nose pad and temples. Anti-scratch. EN166, EN170 and EN172.

OCCHIALE X-PECT 8312 LENTE GIALLA
X-PECT 8312 GLASSES YELLOW LENS

COD. ART. 186.00011

Massima protezione grazie al design avvolgente. Leggeri e con perfetta visibilità sopra gli occhiali da vista.

Maximum protection thanks to the wrap-around design. Lightweight and with perfect visibility.

OCCHIALI DI PROTEZIONE MAURER 92689
PROTECTIVE GOGGLES MAURER 92689

COD. ART. 1.55070

Con stanghette regolabili; Lenti in policarbonato trasparenti.

With adjustable arms; Transparent polycarbonate lenses.

OCCHIALI LENTE GRIGIO FUMO
SMOKE GRAY LENS GLASSES

COD. ART. 04902

Design sportivo. Aste a doppio stampo con estremità in TPE. Morbido ponte nasale regolabile in PVC. Lenti a base 8 intercambiabili.

Sporty design. Double molded rods with TPE ends. Soft PVC adjustable nose bridge. Interchangeable 8-base lenses.

OCCHIALI 506 LENTE VERDE G15
506 GLASSES GREEN LENS G15

COD. ART. 09025

100% senza metallo. Visione grandangolare. Protezione laterale aderente. Ponte nasale universale. Lente a 8 basi.

100% metal-free. Wide-angle vision. Tight-fitting side protection. Universal nose bridge. 8-base lens.

OCCHIALE X-PECT 8312 LENTE GIALLA
X-PECT 8312 GLASSES YELLOW LENS

COD. ART. 37120

Ultra leggeri. Lente singola a visione ampia per ottimo campo visivo. Protezione laterale. Armi laterali flessibili. Lente a 9 basi.

Ultra lightweight. Wide vision single lens for excellent field of vision. Side protection. Flexible side arms. 9-base lens.

COD. ART. 1.70460

COD. ART. 1.70464

VISIERA DI PROTEZIONE IN RETE

Visiera in rete resistente e traspirante, regolabile. Protezione frontale con rete metallica, adatta per essere utilizzata durante il taglio con la motosega o il decespugliatore, le rifiniture e la falciatura.

La visiera ribaltabile offre spazio anche per occhiali.

PROTECTIVE MESH VISOR

Durable and breathable mesh visor, adjustable. Metal mesh front protection, suitable for use during chainsaw or brushcutter cutting, trimming and mowing.

Flip-up visor also provides space for goggles.

VISIERA DI PROTEZIONE RIBALTABILE

Visiera in policarbonato trasparente, regolabile e ribaltabile.

Protezione adatta per essere utilizzata durante il taglio con la motosega o il decespugliatore, le rifiniture e la falciatura.

FLIP-UP PROTECTIVE VISOR

Clear, adjustable, flip-up polycarbonate visor.

Protection suitable for use during chainsaw or brushcutter cutting, trimming and mowing.

Honeywell

"BIGAS" COD. ART. 11256

RILEVATORE BIGAS/MULTIGAS A LUNGA DURATA HONEYWELL

Rilevatore funzionale a quattro gas con possibilità di scelta tra 6 sensori.

Il rilevatore Honeywell BW™ Icon si sposta assieme all'operatore, garantendo il rilevamento continuo di gas, anche in ambienti difficili. Progettato per garantire un funzionamento semplice e notifiche intuitive, grazie a spie luminose, vibrazione e un allarme a 95 decibel. Gli operatori saranno, quindi, sempre allertati in caso di minaccia legata a gas nocivi.

- Durata della batteria fino a 2 mesi.
- Tecnologia avanzata a infrarossi.
- Rilevamento LEL affidabile, senza avvelenamento del sensore.
- Massimo grado di protezione per una sicurezza totale.
- Possibilità di configurare più tipologie di sensore gas, in base al gas che si vuole rilevare.
- Bigas H2S-SO2, Multigas LEL/H2S/O2/CO.

"MULTIGAS" COD. ART. 17800

HONEYWELL LONG LIFE BIGAS/ MULTIGAS DETECTOR

Four-gas functional detector with a choice of 6 sensors.

The Honeywell BW™ Icon detector moves with the operator, ensuring continuous gas detection, even in harsh environments. Designed for easy operation and intuitive notifications with indicator lights, vibration and a 95-decibel alarm. Operators will, therefore, always be alerted in case of a harmful gas threat.

- Battery life of up to 2 months.
- Advanced infrared technology.
- Reliable LEL detection without sensor poisoning.
- Highest degree of protection for total safety.
- Possibility of configuring multiple types of gas sensors, based on the gas to be detected.
- Bigas H2S-SO2, Multigas LEL/H2S/O2/CO.

Honeywell

COD. ART. 21878

RILEVATORE MULTIGAS BW MICROCLIP XL HONEYWELL

Dimensioni ridotte. Semplicità di utilizzo. Affidabilità di funzionamento. Protezione a basso costo. Garanzia di tre anni e un nuovissimo sensore O2 che prolunga la durata di servizio globale a 5 anni.

- Controlla simultaneamente fino a quattro gas inclusi O2, H2S, CO e combustibili
- Durata della batteria di 18 ore a temperatura normale: 12 ore garantite a basse temperature per tutto il periodo di garanzia.
- Nuova certificazione IP68 per un'impermeabilità senza pari che garantisce al personale il funzionamento alle condizioni più estreme.
- Funzionamento garantito per un intero turno di lavoro - persino a -4°F -20°C
- Tipo di gas: H2S, CO, O2, LEL

HONEYWELL BW MICROCLIP XL MULTIGAS DETECTOR

Small size. Ease of use. Reliability of operation. Low-cost protection. Three-year warranty and a brand new O2 sensor that extends overall service life to 5 years.

- Simultaneously monitors up to four gases including O2, H2S, CO and combustibles.
- Battery life of 18 hours at normal temperature: 12 hours guaranteed at low temperatures throughout the warranty period.
- New IP68 certification for unparalleled waterproofing that ensures personnel can operate under the most extreme conditions.
- Guaranteed operation for an entire work shift - even at -4°F -20°C
- Gas type: H2S, CO, O2, LEL

Honeywell

COD. ART. 32983

RILEVATORE BIGAS FLEX H2S SO2 C/DISPLAY GRAFICO

Assicura tutta la flessibilità di cui si ha bisogno per la protezione dei lavoratori o i primi soccorritori.

AFFIDABILE - Due mesi di autonomia della batteria con una carica di 4,5 ore

ACCURATO - Il sensore LEL a infrarossi a bassa potenza è immune all'avvelenamento da silicone, il che significa un monitoraggio accurato dei combustibili.

FACILE DA GESTIRE - Luce verde quando il rilevatore è conforme e luce ambra per necessità di manutenzione.

RESPONSIVE - I sensori rispondono a livelli di gas pericolosi in pochi secondi, anche a temperature rigide.

FACILE DA USARE - Piccolo, leggero e indossabile. Funzionamento a un pulsante.

- Ampio display per letture gas in tempo reale e in sintesi, disponibili in una vasta gamma di lingue
- Dimensioni compatte e facilità d'uso
- Sensori intelligenti per maggiore sicurezza e tempi di attività
- Rendicontazione e analisi del gas semplificata
- Massimo grado di protezione per una sicurezza totale

BIGAS FLEX H2S SO2 DETECTOR W/GRAPHIC DISPLAY

It provides all the flexibility you need for worker protection or first responders.

RELIABLE - Two months of battery life on a 4.5-hour charge

ACCURATE - The low-power infrared LEL sensor is immune to silicone poisoning, which means accurate fuel monitoring.

EASY TO MANAGE - Green light when the detector is compliant and amber light for maintenance needs.

RESPONSIVE - Sensors respond to hazardous gas levels in seconds, even in cold temperatures.

EASY TO USE - Small, lightweight and wearable. One-button operation.

- Large display for real-time and summary gas readings, available in a wide range of languages
- Compact size and ease of use
- Intelligent sensors for increased safety and uptime
- Simplified gas reporting and analysis
- Highest degree of protection for total safety

COD. ART. 33759

RILEVATORE MULTIGAS MAX XT II LEL O2 H2S CO

Honeywell BW™ Max XT II rappresenta la soluzione più semplice ed economica per la conformità alle normative.

Funzionamento semplice con pompa SmartSample.

Honeywell BW™ Max XT II controlla in maniera affidabile fino a quattro sostanze pericolose (Acido solforico, Monossido di carbonio, Ossigeno, Gas combustibili) e combina tutta la semplicità del funzionamento a un solo pulsante con una robusta pompa motorizzata, realizzando un campionamento intelligente perfetto per gli spazi confinati.

Honeywell BW™ Max XT II è pienamente compatibile con la stazione di controllo e taratura automatica MicroDock II.

MULTIGAS DETECTOR MAX XT II LEL O2 H2S CO

Honeywell BW™ Max XT II provides the simplest and most cost-effective solution for regulatory compliance.

Simple Operation with SmartSample Pump.

Honeywell BW™ Max XT II reliably monitors up to four hazardous substances (Sulfuric Acid, Carbon Monoxide, Oxygen, Combustible Gases) and combines all the simplicity of one-button operation with a robust motorized pump, making smart sampling perfect for confined spaces.

Honeywell BW™ Max XT II is fully compatible with the MicroDock II automatic calibration and control station.

Dräger

COD. ART. 186.00032

RILEVATORE H2S PAC 6000 DRAGER

RILEVATORE SO2 PAC 6000 DRAGER

Dispositivo di misurazione e allarme monogas, soluzione ideale per il monitoraggio personale dello spazio di lavoro.

Compatto, robusto ed ergonomico, generalmente indossato sulle tute da lavoro vicino al capo, ma non limita i movimenti degli operatori.

- D– Dispositivo monouso di durata fino a due anni per CO, H2S, SO2 o O2
- Peso: 106 grammi
- Robusto, rapidi tempi di risposta del sensore

COD. ART. 9.05878

H2S DETECTOR PAC 6000 DRAGER

SO2 DETECTOR PAC 6000 DRAGER

Single-gas measurement and alarm device, ideal solution for personal workspace monitoring.

Compact, rugged and ergonomic, generally worn on overalls near the head, but does not restrict operators' movements.

- D- Disposable device lasting up to two years for CO, H2S, SO2 or O2
- Weight: 106 grams
- Rugged, fast sensor response time

COD. ART. 23572

TELEFONO IS330.1 ZONA 1/21

Telefono cellulare professionale: può essere utilizzato come una radio grazie al suo tasto programmabile - con PTT opzionale. È adatto anche per comunicazioni speciali MCPTT, grazie alla sua interfaccia ISM per l'uso con altri accessori come un RSM o cuffie PTT.

Il dispositivo Android Enterprise Recommended è zero-touch ed è molto facile da gestire tramite un sistema MDM.

La batteria potente e l'opzione di ricarica tramite caricatore da tavolo o multiplo completano i punti di forza di questo dispositivo mobile molto robusto, che ha anche un buon feeling.

TELEPHONE IS330.1 ZONE 1/21

Professional cellular phone: can be used as a radio because of its programmable button-with optional PTT. It is also suitable for special MCPTT communications because of its ISM interface for use with other accessories such as an RSM or PTT headset.

The Android Enterprise Recommended device is zero-touch and is very easy to manage via an MDM system.

The powerful battery and the option of charging via desktop or multiple charger round out the strengths of this very robust mobile device, which also has a good feel.

COD. ART. 36682

TELEFONO ATEX 2.0 IS120.2

Smartphone GSM Atex ZONE 1/21 adatto per l'impiego industriale in aree a rischio esplosione delle zone 1, 2, 21 e 22 come previsto dalle direttive 2014/34/EU e 2014/53/EU.

- Sistema operativo proprietario
- Processore Mediatek MT6761D Quad Core | Memoria 2 GB RAM | 16 GB di memoria interna
- Frequenze 2G GSM 850/900/1800/1900 MHz | 3G WCDMA B1/2/4/5/8 | 4G LTE-FDD: B1/B2/B3/B4/B5/B7/B8/B20/B28 | 4G LTE-TDD: B39/ B40/B41 | 4G LTE-TD: B34/B38
- Dimensioni: 140 x 63 x 26 mm | Peso: 214 g
- Schermo 2,4" | Batteria 2200 mAh, 3,7 V sostituibile
- Connettività WiFi 2,4 GHz + WiFi 5,0 GHz: IEEE 802.11 a/b/g/n/ac con hotspot
- Bluetooth® 5 | GPS, A-GPS, Glonass, Galileo
- Protezioni iP68 antipolvere/impermeabile | MIL-STD 810H
- Intervallo di temperatura: -20 - +60 °C

PHONE ATEX 2.0 IS120.2

GSM Smartphone Atex ZONE 1/21 suitable for industrial use in hazardous areas of Zones 1, 2, 21 and 22 as per the 2014/34/EU and 2014/53/EU Directives.

- Proprietary operating system
- Mediatek MT6761D Quad Core processor | 2 GB RAM | 16 GB internal memory
- Frequencies 2G GSM 850/900/1800/1900 MHz | 3G WCDMA B1/2/4/5/8 | 4G LTE-FDD: B1/B2/B3/B4/B5/B7/B8/B20/B28 | 4G LTE-TDD: B39/ B40/B41 | 4G LTE-TD: B34/B38
- Dimensions: 140 x 63 x 26 mm | Weight: 214 g
- Screen 2.4" | Battery 2200 mAh, 3.7 V replaceable
- Connectivity WiFi 2.4 GHz + WiFi 5.0 GHz: IEEE 802.11 a/b/g/n/ac with hotspot
- Bluetooth® 5 | GPS, A-GPS, Glonass, Galileo
- Protections iP68 dustproof/waterproof | MIL-STD 810H
- Temperature range: -20 to +60°C

COD. ART. 36685

TELEFONO ATEX 2.0 IS120.2

i.safe MOBILE IS360.2 telefono cellulare protetto Ex per zone Ex.

- 7.6 cm (3.0 pollici) Display
- Zona Ex 2
- ATEX (Details): II 3G Ex ic IIC T4 Gc
- II 3D Ex ic IIIC T135°C Dc
- Identificazione IECEx: Ex ic IIC T4 Gc
- Ex ic IIIC T135°C Dc
- Protezioni IP68, MIL-STD-810H
- Intervallo di temperatura: -10 - 50 °C

PHONE ATEX 2.0 IS120.2

i.safe MOBILE IS360.2 Ex protected cell phone for Ex zones.

- 7.6 cm (3.0 inches) Display
- Ex zone 2
- ATEX (Details): II 3G Ex ic IIC T4 Gc
- II 3D Ex ic IIIC T135°C Dc
- IECEx identification: Ex ic IIC T4 Gc
- Ex ic IIIC T135°C Dc
- Protections IP68, MIL-STD-810H
- Temperature range: -10 - 50°C

COD. ART. 18229

TERMINALE TETRA ATEX MTP8550EX UHF FKP

Questo modello ha un audio potente, una copertura migliorata, una maggiore durata della batteria, una maggiore robustezza, un'ergonomia avanzata e una maggiore usabilità.

Soddisfa i più recenti standard ATEX e IECEx, progettato per chi lavora in aree con gas o vapori chimici potenzialmente esplosivi, liquidi infiammabili o polveri combustibili.

- Audio forte e chiaro
- Copertura potenziata / indicatore di copertura
- Sicurezza completa
- Audio Bluetooth
- Pulsante di emergenza grande
- Design robusto

TETRA TERMINAL ATEX MTP8550EX UHF FKP

This model has powerful audio, improved coverage, longer battery life, greater ruggedness, advanced ergonomics and enhanced usability.

It meets the latest ATEX and IECEx standards, designed for those working in areas with potentially explosive chemical gases or vapors, flammable liquids or combustible dust.

- Loud and clear audio
- Enhanced coverage / coverage indicator
- Comprehensive safety
- Bluetooth audio
- Large emergency button
- Rugged design

COD. ART. 25886

DISPOSITIVO UOMO A TERRA TWIG ONE SAFETY PHONE

L'allarme per lavoratori isolati, ottimizzato per ambienti industriali rumorosi e pericolosi.

Il dovere di diligenza impone ai datori di lavoro di fornire ai lavoratori solitari i mezzi per allertare i soccorsi. A seconda della valutazione del rischio, può essere necessario un dispositivo di allarme dedicato. Un allarme automatico ManDown viene inviato quando l'utente del dispositivo cade o non si muove. Quando si entra in una situazione di rischio, è possibile richiedere un monitoraggio avanzato con l'allarme Amber. Il TWIG One può attivare l'allarme in ARC anche in assenza di connessione alla rete mobile.

Il dispositivo, piccolo e leggero (solo 89,5 g), è resistente all'acqua e alla polvere (IP67).

Il potente altoparlante, il design robusto, l'interfaccia utente configurabile, gli accessori compatibili, le funzioni scalabili e la facile integrazione con vari sistemi di monitoraggio, ne fanno una scelta seria per le esigenze dell'industria.

TWIG GROUND HUMAN DEVICE ONE SAFETY PHONE

The optimized lone worker alarm for noisy and hazardous industrial environments.

Duty of care requires employers to give lone workers means to alert help. Depending on risk assessment, a dedicated alarm device may be required. An automatic ManDown alarm is sent when device user falls or is not moving. When entering a risky situation, enhanced monitoring can be requested with Amber alert. TWIG One can trigger alert in ARC also in absence of mobile network connection.

The small and light device (only 89,5 g) is water and dust proof (IP67).

The powerful loudspeaker, robust design, configurable user interface, compatible accessories, scalable functions and easy integration with various monitoring systems make it a serious choice for the requirements of industry.

COD. ART. 24244

IMBRACATURA ANTICADUTA REG. E CINTURA 3 LIGHT PLUS

Imbracatura leggera e resistente. Dotata di anello anticaduta dorsale con fascia di estensione e anello anticaduta sternale. Fasce regolabili su petto, spalle e cosciali. Componenti metalliche realizzate in acciaio zincato ad alta resistenza. Nuova tecnologia Irucheck NFC integrata.

FALL ARREST HARNESS REG. AND BELT 4 LIGHT PLUS

Lightweight and durable harness. Equipped with dorsal fall arrest loop with extension band and sternal fall arrest loop. Adjustable straps on chest, shoulders and leg loops. Metal components made of high-strength galvanized steel. New integrated Irucheck NFC technology.

COD. ART. 33444

IMBRACATURA ANTICADUTA REG. E CINTURA 4 LIGHT PLUS

Sternale e fascia sottoglutei +più cintura di posiziona-mento. Regolazione su cosciali e sulle bretelle. Taglia unica regolabile.

Cinghia di regolazione della larghezza fino a cm. 150.Con 2 reggiutensili - 2 anelli a d laterali - resistenza statica: 23 KN.

FALL ARREST HARNESS REG. AND BELT 4 LIGHT PLUS

Sternum and subglutei band +positioning belt.

Adjustment on thigh and shoulder straps Adjustable one size.

Adjustable strap width up to cm. 150.With 2 tool holders - 2 lateral d-rings - static resistance: 23 KN.

COD. ART. E9732381

KIT ANTICADUTA ROP STOP 10MT+2 MOSCHETTONI ART.981

Dispositivo anticaduta scorrevole su fune, ideale per il lavoro su piani inclinati come i tetti delle abitazioni. Il dispositivo anticaduta di tipo guidato ROP STOP di Irudek permette l'ottimo scorrimento sulla corda ed il blocco immediato in caso di caduta dell'operatore. ROP STOP è dotato di una leva che consente di mantenere il dispositivo anticaduta in ritenzione.

Certificato EN 353-2

ROP STOP FALL ARREST KIT 10MT+2 CARABINERS ART.9

A sliding fall arrest device on a rope, ideal for work on inclined planes such as house roofs. Irudek's ROP STOP guided-type fall arrest device allows for excellent sliding on the rope and immediate locking if the operator falls. ROP STOP is equipped with a lever to keep the fall arrest device in retention.

EN 353-2 certified.

COD. ART. 33445

FUNE DI COLLEGAMENTO A Y CON ASSORBITORE

Assorbitore di energia con doppia fettuccia elastica e connettori in acciaio con apertura di 50mm, progettato per attutire le cadute riducendo la forza d'impatto trasmessa all'operatore a meno di 6kN. Progettati per garantire maggior durabilità e comfort all'utilizzatore grazie alla funzione elastica e retrattile. Nuova tecnologia Irucheck NFC integrata per una più efficiente gestione e revisione del dispositivo.

Y-CONNECTING ROPE WITH ABSORBER

Energy absorber with double elastic webbing and steel connectors with 50mm opening, designed to cushion falls by reducing the impact force transmitted to the operator to less than 6kN. Designed to provide greater durability and comfort to the user through elastic and retractable function. New integrated Irucheck NFC technology for more efficient device management and review.

COD. ART. 251.00017

CORDINO DOPPIO CON MOSCHETTONE EN 354 MT 1,00

Corda semistatica doppia da 12mm di diametro con connettori in acciaio con apertura di 50mm. Permette di realizzare collegamenti tra più dispositivi o può essere utilizzata come elemento di trattenuta. Non includendo un assorbitore di energia, non può essere utilizzata come sistema anticaduta. Include una redancia in plastica per evitare qualsiasi tipo di sfregamento tra la corda e il moschettone.

Lunghezza mt. 1. EN 354, EN 362

DOUBLE ROPE WITH MOSCHET EN 354 MT 1.00

Semi-static double 12mm diameter rope with steel connectors with 50mm opening. Allows connections between several devices or can be used as a restraining element. Since it does not include an energy absorber, it cannot be used as a fall arrest system. Includes a plastic redancia to prevent any rubbing between the rope and the carabiner.

Length mt. 1. EN 354, EN 362

COD. ART. 06466

CORDINO DOPPIO MOSCHETTONE EN 354 MT1,8

Corda semistatica doppia da 12mm di diametro con connettori in acciaio con apertura di 50mm. Permette di realizzare collegamenti tra più dispositivi o può essere utilizzata come elemento di trattenuta. Non includendo un assorbitore di energia, non può essere utilizzata come sistema anticaduta. Include una redancia in plastica per evitare qualsiasi tipo di sfregamento tra la corda e il moschettone.

Lunghezza mt. 1,8. EN 354, EN 362

DOUBLE CARABINER LANYARD EN 354 MT1.8

Semi-static double 12mm diameter rope with steel connectors with 50mm opening. Allows connections between several devices or can be used as a restraining element. Since it does not include an energy absorber, it cannot be used as a fall arrest system. Includes a plastic redancia to prevent any rubbing between the rope and the carabiner.

Length mt. 1,8. EN 354, EN 362

BUY IT ONLINE: www.libo.it/it/shop/libo-safety/protezioni/anticaduta

Li.Bo Safety

Be safe with Li.Bo. Always.

COD. ART. 31000

COD. ART. 34809

CORDINO ANTICADUTA 1,5 MT NEXION 150-H

Corda di collegamento semistatica da 12mm di diametro e 1,5 m di lunghezza. Con moschettoni: 981 (18 mm) e 39 (50 mm).

Collegamenti tra più dispositivi/elemento di trattenuta. Dotata di redancia in plastica per evitare qualsiasi tipo di sfregamento tra la corda e il moschettone.

FALL ARREST HARNESS REG. AND BELT 4 LIGHT PLUS

Semi-static connecting rope 12mm in diameter and 1.5 m in length. With carabiners: 981 (18mm) and 39 (50mm).

Connections between multiple devices/holding element. Equipped with a plastic redancia to prevent any rubbing between the rope and the carabiner.

CORDA NEXION 258 SEMISTATICA

Diametro di 12 mm, biforcuta e asimmetrica, ideale per risalite su fune. Realizza collegamenti tra più dispositivi o è utilizzata come elemento di trattenuta.

Include una redancia in plastica per evitare qualsiasi tipo di sfregamento tra la corda e il moschettone.

NEXION 258 SEMI-STATIC ROPE

12 mm diameter, bifurcated and asymmetrical, ideal for rope ascents.

Makes connections between several devices or is used as a restraining element.

Includes a plastic redeye to prevent any rubbing between the rope and the carabiner.

CE
EN355
EN362

COD. ART. 1.66746

ASSORBITORE D'ENERGIA CON CORDINO DOPPIO A Y

Assorbitore di energia con corda semistatica biforcuta, progettato per proteggere da cadute. Riduce l'impatto della caduta al di sotto dei 6 kN.

Estremità della corda cucite e ricoperte da redance in polietilene resistenti all'abrasione. Progettato in conformità alla norma VG11.063:2014.

ENERGY ABSORBER WITH DOUBLE Y LANYARD

Semi-static bifurcated rope energy absorber designed to protect against falls. Reduces the impact of a fall below 6 kN.

Stitched rope ends covered with abrasion resistant polyethylene redance. Designed in accordance with VG11.063:2014.

COD. ART. 1.66745

ASSORBITORE DI ENERGIA CORDINO E MOSCHETTONE

Assorbitore di energia con corda semistatica.

Connettore in acciaio con apertura di 50mm, progettato per attutire le cadute riducendo la forza di impatto trasmessa all'operatore a meno di 6kN.

Nuova tecnologia Irucheck NFC integrata per una più efficiente gestione e revisione del dispositivo.

ENERGY ABSORBER CORD AND MOSCHET

Energy absorber with semi-static rope.

Steel connector with 50mm opening designed to cushion falls by reducing the impact force transmitted to the operator to less than 6kN.

New integrated Irucheck NFC technology for more efficient device management and review.

BUY IT ONLINE: www.libo.it/it/shop/libo-safety/protezioni/anticaduta

Li.Bo Safety

Be safe with Li.Bo. Always.

COD. ART. 264.00001

COD. ART. 264.00002

SISTEMA ANTICADUTA PER UTENSILI DA POLSO

Sistema anticaduta per utensili da polso. Carico massimo (peso massimo utensile): 2.26 Kg. Minimizza i rischi impedendo la caduta degli utensili. Dispositivo di sgancio che permette di cambiare facilmente l'utensile collegato.

Comoda chiusura regolabile con velcro.

SISTEMA ANTICADUTA PER UTENSILI PESANTI

Sistema anticaduta per utensili pesanti (trapano, avvitatore, etc.). Carico massimo (peso massimo utensile): 6.8 Kg. Minimizza i rischi impedendo la caduta degli utensili. Corda elastica. Moschettone in acciaio inox. Compatibile con gli articoli della linea Technics.

FALL ARREST SYSTEM FOR WRIST TOOLS

Anti-fall system for wrist tools. Maximum load (maximum tool weight): 2.26 Kg. Minimizes risks by preventing tools from falling. Release device that allows easy changing of the connected tool.

Comfortable adjustable velcro closure.

FALL ARREST SYSTEM FOR HEAVY TOOLS

Anti-fall system for heavy tools (drill, screwdriver, etc.). Maximum load (maximum tool weight): 6.8 Kg. Minimizes risks by preventing tools from falling. Elastic cord. Stainless steel carabiner. Compatible with Technics line items.

COD. ART. 03773 COD. ART. 03790

COD. ART. 33006

ARROTOLATORE CON VERRICELLO DI SALVATAGGIO MT.20

Anticaduta retrattile con carter polimero, cavo acciaio galvanizzato da 20 metri con verricello di salvataggio integrato.

Accessorio: Piastra di adattamento 2 spine e anello sicurezza.

RETRACTOR WITH RESCUE WINCH MT.20

Retractable type fall arrester with polymer casing, 20 meters galvanized steel cable with integrated rescue winch.

Accessory: Adapter plate 2 plugs and safety ring.

BARELLA ROLLY PER SPAZI CONFINATI

Barella rollabile studiata per adattarsi perfettamente alle esigenze di soccorso in ambienti confinati e difficoltosi, per l'evacuazione e il trasporto del paziente in difficili situazioni morfologiche e climatiche. Compatta e leggera, può essere utilizzata sia in verticale che in orizzontale.

Materiale barella: PE. Materiale maniglie: Nylon. Carico massimo: 150 kg. Peso barella: 7.3 kg. Portata in sospensione: 780 g.

ROLLY STRETCHER FOR CONFINED SPACES

Rolling stretcher designed to perfectly adapt to the needs of rescue in confined and difficult environments, for patient evacuation and transport in difficult morphological and climatic situations. Compact and lightweight, it can be used both vertically and horizontally.

Stretcher material: PE. Handle material: Nylon. Maximum load: 150 kg. Stretcher weight: 7.3 kg. Weight capacity in suspension: 780 g.

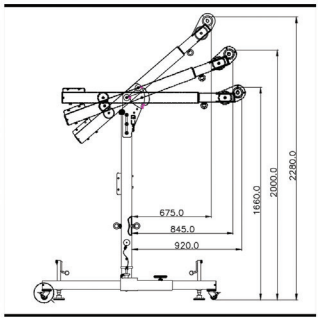

COD. ART. 03768 COD. ART. 03769 COD. ART. 14758

GRUETTA PER SPAZI CONFINATI

Patibolo per accesso in spazi confinati e lavori sulle facciate di edifici.

Materiale Inox, carico massimo ammesso 300 kg.

Staffa di fissaggio al pavimento accessorio.

GRUETTA PER SPAZI CONFINATI

Gruetta mobile con base a H per accesso in spazi confinati con grande apertura.

Piedi regolabili in altezza e livella a bolla per una corretta messa in bolla.

CRANE FOR CONFINED SPACES

Patiole for access in confined spaces and work on building facades.

Material Stainless steel, max. permissible load 300 kg.

Accessory floor mounting bracket.

CONFINED SPACE CRANE

Mobile crane with H-shaped base for access in confined spaces with large opening.

Height adjustable feet and bubble level for proper leveling.

COD. ART. 06468

ANTICADUTA TIGER RETRATTILE 2,5 MT

Anticaduta retrattile con fettuccia da 2,5m e assorbitore di energia in grado di ridurre la forza di impatto al di sotto dei 6 kN. Moschettone 981 (apertura 18mm) e moschettone girevole 976 (apertura 20 mm) con un indicatore di caduta. In caso di caduta l'indicatore verde sul moschettone diventa rosso, indicando la caduta dell'utilizzatore. Certificato per uso verticale. Dotato di chip con tecnologia NFC per utilizzo dell'app IRUCHECK. Materiale ABS, Poliestere, Acciaio. Peso 1430 gr.

- Norma EN 360
- Lunghezza dispositivo 60 cm. | Lunghezza fettuccia 2,5 mt

2.5M TIGER RETRACTABLE FALL ARRESTER

Retractable fall arrester with 2.5m webbing and energy absorber capable of reducing impact force below 6 kN. Carabiner 981 (18mm opening) and swivel carabiner 976 (20mm opening) with a fall indicator. In case of a fall, the green indicator on the carabiner turns red, indicating that the user has fallen. Certified for vertical use. Equipped with chip with NFC technology for use of IRUCHECK app. Material ABS, Polyester, Steel. Weight 1430 g.

- EN 360 standard
- Device length 60 cm. | Webbing length 2.5 m

COD. ART. 18036

LINEA VITA LIFELINE 2000 EN 795

Linea vita orizzontale in cavo d'acciaio, Lifeline 2000 EN 795 CLASSE C con paletti standard.

Robusta: realizzata in acciaio inox AISI 316, garantisce una durata superiore nel tempo.

Unica nel suo genere: cavo da 10 mm e 20 mm tra supporti intermedi diritti o curvi e 5 utenti simultanei che possono muoversi lungo la linea.

Risultati tecnici eccezionali: tensioni e deflessioni minime.

LIFELINE 2000 EN 795

Horizontal steel cable lifeline, Lifeline 2000 EN 795 CLASS C with standard posts.

Made of AISI 316 stainless steel, ensures superior durability.

Unique: 10 mm and 20 mm cable between straight or curved intermediate supports and 5 simultaneous users who can move along the line.

Outstanding technical results: minimal tension and deflections.

COD. ART. 10628

RIPODE COMPLETO DI VERICELLO E ANTICADUTA 20MT

Il treppiede per il recupero ed il salvataggio negli spazi confinati più utilizzato e dal miglior rapporto qualità/prezzo. Realizzato in alluminio, si sposta con totale facilità e agilità. EN 795 B, EN 360.

Il treppiede è dotato di 1 puleggia, 2 anelli di ancoraggio, 1 custodia di trasporto in nylon e 1 cinghia da 25mm per il fissaggio del treppiede quando è in posizione aperta.

Il kit è composto da:

- 1 treppiede in alluminio Trip10 Sekuralt con 1 puleggia e una custodia di trasporto REF. 0840047
- 1 verricello di salvataggio Sekuralt da 20 M con piastra di fissaggio REF. 0840048
- 1 anticaduta sekurblok Sekuralt 20M REF. 0840170

TRIPOD COMPLETE WITH WINCH AND FALL ARREST DEVICE 20MT

The most widely used and best value for money tripod for recovery and rescue in confined spaces. Made of aluminum, it moves with total ease and agility. EN 795 B, EN 360.

The tripod comes with 1 pulley, 2 anchor rings, 1 nylon carrying case and 1 25mm strap for securing the tripod when in the open position.

The kit consists of:

- 1 Trip10 Sekuralt aluminum tripod with 1 pulley and a carrying case REF. 0840047
- 1 Sekuralt 20M rescue winch with attachment plate REF. 0840048
- 1 fall arrest sekurblok Sekuralt 20M REF. 0840170

COD. ART. 36604

DISPOSITIVO RETRATTILE SE MT.10

Anticaduta retrattile con cavo da 10m;

Facile da utilizzare, dispone di meccanismo di frenata meccanico rapido e sicuro;

Riduzione forza d'impatto trasmessa all'utilizzatore al di sotto dei 6 kN, in caso di caduta;

Per uso verticale e carichi fino a 140Kg;

Per uso orizzontale con possibilità di caduta verticale su angolo vivo in conformità alla norma RFU/VG 11.060 (max. 100Kg) e per l'ancoraggio al suolo (Fattore 2);

Anello girevole nella parte superiore per evitare impigliamenti;

Connettore girevole con apertura di 20mm nella parte inferiore.

COD. ART. 09302

RETRACTABLE DEVICE SE MT.10

Retractable fall arrester with 10m cable;

Easy to use, has quick and safe mechanical braking mechanism;

Reduced impact force transmitted to the user below 6kN, in case of a fall;

For vertical use and loads up to 140Kg;

For horizontal use with possibility of vertical fall on sharp angle in accordance with RFU/VG 11.060 (max. 100Kg) and for anchoring to the ground (Factor 2);

Swivel ring at the top to prevent snagging;

Swivel connector with 20mm opening at the bottom.

CALZATURE

FOOTWEAR

Li.Bo Safety

COD. ART. 29500

SCARPA ALTA S3 LIBO SAFETY

Calzatura alla caviglia, in pelle fiore, colore nero.

Protezione delle dita con puntale in acciaio anticorrosivo, resistente all'urto fino a 200 joule. Lamina antiperforazione: HTC Insole non metallica amagnetica.

Calzatura antistatica: fondo con capacità di dissipazione delle cariche elettrostatiche.

Fodera anteriore e posteriore AIR Plus con elevato potere di traspirazione, resistente all'abrasione.

Soffietto antidetriti, imbottito con gommapiuma da 4 mm. Sottopiede in tessuto non tessuto.

Plantare estraibile. Suola in poliuretano antistatico iniettato direttamente su tomaia, antiscivolo, resistente all'abrasione, agli idrocarburi e agli acidi deboli.

Normativa UNI EN ISO 20345:20112

HIGH S3 LIBO SAFETY SHOE

Ankle footwear, made of grain leather, black color.

Toe protection with anti-corrosive steel toe cap, impact resistant up to 200 joules. Anti-puncture foil: nonmetallic non-magnetic HTC Insole.

Anti-static footwear: bottom with electrostatic charge dissipation capability.

AIR Plus front and back lining with high breathability, abrasion-resistant.

Anti-shock gusset, padded with 4 mm foam rubber. Nonwoven footbed.

Removable footbed. Anti-static polyurethane outsole injected directly onto upper, slip-resistant, abrasion-resistant, hydrocarbon-resistant and weak acid-resistant.

Standard UNI EN ISO 20345:20112

COD. ART. 20571

VERSIONE BASSA COD. ART. 10229

SCARPA ANTINFORTUNISTICA S3 SAFE U-POWER

Scarpe alte/basse e sicure della linea Entry U Power, con tomaia in pelle stampata, idrorepellente, puntale in acciaio, antiperforazione, antiscivolo, lamina in acciaio ergonomica e suola PU/PU.

- Resistenza allo scivolamento secondo la en iso 20345:2011 con metodo secondo la en 13287:2012
- Classe di protezione: RS S3 SRC
- Normativa EU: EN ISO 20345:2011

ACCIDENT PREVENTION SHOE S3 SAFE U-POWER

High/low and safe shoes from the Entry U Power line, with molded leather upper, water repellent, steel toe cap, anti-puncture, anti-slip, ergonomic steel blade and PU/PU sole.

- Slip resistance according to en iso 20345:2011 with method according to en 13287:2012
- Protection class: RS S3 SRC
- EU Norm: EN ISO 20345:2011

COD. ART. 21817

SCARPA ALTA ANTINFORTUNISTICA S3 ECO

Suola resistente ad oli idrocarburi e anche antiperforazione. Materiale esterno sintetico e materiale interno in tomaia traspirante. Punta in metallo, antistatica, assobe vibrazioni, antiscivolo. Tipo di chiusura stringata. Scarpa di sicurezza, conforme alle norme europee.

HIGH SAFETY SHOE S3 ECO

Oil-hydrocarbon resistant sole and also anti-puncture. Synthetic outer material and breathable upper inner material. Metal toe, anti-static, vibration assobe, non-slip. Laced closure type. Safety shoe, complying with European standards.

COD. ART. 23159

SCARPA ALTA MIGLIA S3

- Puntale in acciaio;
- Lamina antiperforazione in acciaio;
- Tomaia in pelle pigmentata idrorepellente;
- Fodera interna in tessuto traspirante;
- Soletta estraibile anatomica;
- Suola in poliuretano bidensità;
- Sfilamento rapido.

EN ISO 20345:2011

HIGH MILE S3 SHOE

- Steel toe cap;
- Steel anti-puncture plate;
- Water-repellent pigmented leather upper;
- Breathable textile lining;
- Removable anatomic insole;
- Dual density polyurethane outsole;
- Quick release.

EN ISO 20345:2011

COD. ART. 23491

SCARPA PROTETTIVA BASSA IN MICROFIBRA SPARTA S2 SRC

- Fodera interna traspirante, idrofila, antiumidità;
- Soletta interna, traspirante e antistatica;
- Suola in poliuretano monodensità;
- Puntale in acciaio;
- Chiusura con lacci;
- Lavabile in lavatrice;
- Colore: bianco.

SPARTA S2 SRC MICROFIBER PROTECTIVE LOW SHOE

Breathable, hydrophilic, moisture-wicking inner lining;

Insole, breathable and antistatic;

Single-density polyurethane outsole;

Steel toe cap;

Lace-up closure;

Machine washable;

Color: white.

COD. ART. 15637

VERSIONE BASSA COD. ART. 15635

SCARPA S3 IN PUTEK U-POWER HARD

Scarpe antinfortunistiche RedLion®, con puntale AirToe® in alluminio e sistema antiperforazione Save & Flex PLUS, progettate per garantire un elevato comfort della calzata. Alte, leggere, con tomaia idrorepellente in Putek PLUS® altamente resistente all'abrasione, chiusura con lacci e soffietto in nylon imbottito per garantire un benessere prolungato del piede. Il tacco polifunzionale e il battistrada in PU compatto offrono aderenza, sicurezza e stabilità della postura.

- Classe di protezione: S3 SRC CI ESD
- Normativa EU: EN ISO 20345:2011

S3 SHOE IN PUTEK U-POWER HARD

High and safe safety shoes from Entry U Power line, RedLion® safety shoes, with AirToe® aluminum toe cap and Save & Flex PLUS anti-puncture system, designed to ensure a high level of comfort. Tall, lightweight, with highly abrasion-resistant Putek PLUS® water-repellent upper, lace-up closure and padded nylon gusset to ensure prolonged foot comfort. Multi-purpose heel and compact PU tread offers grip, safety and posture stability.

- Protection class: S3 SRC CI ESD
- EU Standard: EN ISO 20345:2011

COD. ART. 14754

VERSIONE BASSA COD. ART. 14755

SCARPA S3 HUMMER U-POWER

Scarpe antinfortunistiche modello alto o basso.

Leggere e comode uPower della linea Red Lion. Con tomaia in pelle nabuk naturale bottalato, traspiranti, idrorepellente, puntale in alluminio, antiperforazione, antiscivolo e suola PU/PU, infinergy S3 SRC CI ESD.

- Classe di protezione: S3 SRC CI ESD
- Normativa EU: EN ISO 20345:2011

SHOE S3 HUMMER U-POWER

Safety shoes model high or low.

Light and comfortable uPower Red Lion line. With upper in tumbled natural nubuck leather, breathable, water-repellent, aluminum toe cap, anti-puncture, anti-slip and PU/PU sole, infinergy S3 SRC CI ESD.

- Protection class: S3 SRC CI ESD
- EU Standard: EN ISO 20345:2011

COD. ART. 12229

VERSIONE BASSA COD. ART. 12210

SCARPA NERA S3 RUN NET DIADORA

Calzatura di sicurezza mid cut S3 in crosta scamosciata idrorepellente, con sistema di traspirazione laterale Net Breathing System by Geox.

- Puntale in alluminio 200J.
- Tomaia in vitello scamosciato.
- Intersuola in PU espanso D-LIGHT con inserto in MASS DAMPER.
- K SOLE, fodera in Nylon antiabrasione e ultra traspirante
- Plantare estraibile microforato in PU foam con carboni attivi.
- Suola in PU compatto, antiabrasione.

BLACK SHOE S3 RUN NET DIADORA

Mid cut S3 safety footwear in water-repellent split suede, with lateral Net Breathing System by Geox.

- Aluminium toe cap 200J.
- Suede calf leather upper.
- D-LIGHT PU foam midsole with MASS DAMPER insert.
- K SOLE, abrasion-proof and ultra-breathable nylon lining.
- Removable microperforated PU foam footbed with activated carbons.
- Compact PU sole, abrasion resistant.

COD. ART. 24278

STIVALE IN PELLE S3 CON FODERA GRISPORT

Stivale da lavoro con fodera realizzata in Sympatex e lana. Ideale da indossare nelle fredde giornate invernali. Le tomaie sono fatte di pelle e la suola è fatta di pu e nitrile.

Una combinazione che assicura che la suola sia resistente al calore di contatto fino a 300 gradi Celsius.

Intersuola in Kevlar offre un comfort extra. Oltre all'intersuola, questo elegante stivale da lavoro nero ha un sottopiede estraibile.

LEATHER BOOT S3 WITH LINING GRISPORT

Work boot with lining made of Sympatex and wool. Ideal for wearing on cold winter days. The uppers are made of leather and the sole is made of pu and nitrile.

A combination that ensures the sole is resistant to contact heat up to 300 degrees Celsius.

Kevlar midsole provides extra comfort. In addition to the midsole, this stylish black work boot has a removable insole.

COD. ART. 06969

STIVALE IN PELLE U-POWER S3 MODELLO NORDIC PLUS

Stivale antinfortunistica per ambienti ad alto rischio, marchio U-power della linea U-Special-Step One.

Tomaia in morbida pelle pull-up ingrassato idrorepellente.

Puntale AirToe Composite con membrana traspirante.

Antiperforazione, lamina in acciaio ergonomica.

Classe di protezione: S3 CI SRC.

Normativa EU: EN ISO 20345:2011

LEATHER BOOT U-POWER S3 MODEL NORDIC PLUS

Safety Wellington boot for high risk environments, U-power brand of the U-Special-Step One line.

Upper made of soft water-repellent pull-up leather.

AirToe Composite toe cap with breathable membrane.

Anti-puncture, ergonomic steel plate.

Protection class: S3 CI SRC.

EU Norm: EN ISO 20345:2011

COD. ART. 30468

STIVALE ANFIBI S3 CON CRICCHETTO BOA

Scarponcino di sicurezza, chiusura con sistema BOA passafilo, puntale in composito, foderato internamente, soletta estraibile.

Suola Vibram in gomma. Tomaia in pelle fiore colore nero. Fodera interna in lana colore beige.

Soletta estraibile in materiale espanso con ovale in alluminio cucito nella parte inferiore. Puntale in materiale polimerico e lamina antiperforazione in tessuto multistrato.

CI = isolamento dal fRossodo;

L'articolo ha superato anche la prova a -30C eseguita con metodo analogo a EN ISO 20344 WR = resistenza all'acqua della calzatura intera.

BOA S3 RATCHET AMPHIBIOUS BOOT

Safety boot, BOA pass-through closure, composite toe cap, lined inside, removable insole. Vibram rubber outsole.

Upper made of black color grain leather. Wool inner lining color beige.

Removable insole made of foam material with aluminum oval stitched at the bottom. Toe cap made of polymeric material and perforation proof foil made of multilayer fabric.

CI = insulation from fRossodo;

The item also passed the -30C test performed by a method similar to EN ISO 20344 WR = water resistance of the entire footwear.

COD. ART. 23456

STIVALE PVC GINOCCHIO SICUREZZA S5 SRA

Stivale con puntale e suoletta in acciaio.
Suola carrarmato, colore giallo.
Lamina antiperforazione in acciaio.
EN ISO 20345:2011

PVC KNEE BOOT SAFETY S5 SRA

Boot with steel toe cap and insole.
Reinforced sole, yellow color.
Steel anti-puncture plate.
EN ISO 20345:2011

COD. ART. 30084

STIVALE ANTISTATICO PROTEZIONE CHIMICA HAZMAX

Stivale antistatico chimicamente protettivo con puntale in acciaio integrale 200 Joule e suola in gomma vulcanizzata per una maggiore resistenza allo scivolamento.

Gambale resistente agli agenti chimici certificato secondo EN 13832-3. Conforme alla norma EN 943-1 (Indumenti di protezione chimica) e ai requisiti della NFPA 1991 (protezione chimica dai vapori). Protezione extra per la tibia. Altezza regolabile. Paracolpi. Fodera in nylon a maglia. Soletta comfort (removibile e lavabile in lavatrice).

Marchio CE sul gambale con data e anno di fabbricazione. Conforme a REACH.

Suola in gomma vulcanizzata nera per la massima aderenza. Prestazioni di resistenza allo scivolamento doppie rispetto alle norme EN 13287 SRA e SATRA TM144. Resistenza all'usura da due a tre volte superiore a quella delle suole convenzionali. Acciaio inossidabile, suola centrale resistente alla penetrazione, ai carburanti e agli olii. Resistenza al contatto caldo 60 secondi 300°C. Sistema a tunnel ad assorbimento di energia. Isolamento dal freddo.

Certificazioni: EN 13832 pt 3 | EN ISO 20345 S5 HRO SRC CI FO E | PPE DIR 89/686/EEC.

HAZMAX ANTI-STATIC CHEMICAL PROTECTION BOOT

Chemically protective anti-static boot with integral 200 Joule steel toe cap and vulcanized rubber outsole for slip resistance.

Chemically resistant boot certified to EN 13832-3. Complies with EN 943-1 (Chemical protective clothing) and the requirements of NFPA 1991 (chemical vapor protection). Extra shin protection. Adjustable height. Bumper guard. Knitted nylon lining. Comfort insole (removable and machine washable).

CE mark on the bootleg with date and year of manufacture. REACH compliant.

Black vulcanized rubber outsole for maximum grip. Slip resistance performance double that of EN 13287 SRA and SATRA TM144 standards. Two to three times the wear resistance of conventional soles. Stainless steel, center sole resistant to penetration, fuels and oils. Hot contact resistance 60 seconds 300°C. Energy-absorbing tunnel system. Cold insulation.

Certifications: EN 13832 pt 3 | EN ISO 20345 S5 HRO SRC CI FO E | PPE DIR 89/686/EEC.

LUNGA 40 - 43	COD. ART. 1.66253
LUNGA 44 - 47	COD. ART. 18746
CORTA 40 - 43	COD. ART. 18747
CORTA 44 - 47	COD. ART. 18749
PARISCARPA 40 - 43	COD. ART. 12010
PARISCARPA 44 - 47	COD. ART. 17196

COD. ART. 92.500990

SOLETTE IN TPR GEL ACTIV 7398U

Solette sottopiedi universali, uomo/donna, in GEL TPR, Beta Work. Elevato effetto ammortizzante e avvolgente. Maggiore comfort grazie al corretto posizionamento del piede, con supporto dell'arco plantare. Cuscinetto nella zona tallone per assorbire gli urti ed attutire gli impatti.

Le solette possono essere tagliate per la misura desiderata.

Facile da lavare (no lavaggio a macchina).

CALZE DA LAVORO

Calza tecnica da lavoro MAURER modello Pariscarpa, Corta, Lunga. Strutture anatomiche, rinforzi protettivi, massimo comfort e vestibilità. Rinforzo in kevlar nella punta e tallone, protezione per il tendine d'Achille e malleoli.

UNI EN ISO 13688:2013

Composizione: 70% polyester, 20% nylon, 7% kevlar, 3% elastane.

TPR GEL ACTIV 7398U INSOLES

Universal insoles, man / woman, GEL TPR, Beta Work. High cushioning and enveloping effect. Greater comfort thanks to the correct positioning of the foot, with support of the plantar arch. Cushion in the heel area to absorb shocks and cushion impacts.

Insoles can be cut to the desired size.

Easy to wash (no machine washing).

WORK SOCKS

Technical work socks MAURER model Ankle, Short, Long. Anatomic structures, protective reinforcements, maximum comfort and wearability. Kevlar reinforcement in toe and heel, protection for Achilles tendon and malleolus.

UNI EN ISO 13688:2013

Composition: 70% polyester, 20% nylon, 7% kevlar, 3% elastane.

PREVENZIONE E SOCCORSO

PREVENTION AND RESCUE

Li.Bo Safety

COD. ART. 9.03289

VALIGETTA MEDICA ALLEGATO 2 FINO A 2 DIPENDENTI

Valigetta realizzata in polipropilene antiurto, colore arancio, supporto per attacco a parete, maniglia per trasporto, chiusura con 2 clip rotanti.

1 Copia Decreto Min 388 del 15.07.03, 2 Paia guanti sterili LATEX FREE, 1 Flacone disinfettante 125 ml, IODOPOVIDONE al 10% iodio PMC, 1 soluzione fisiologica sterile 250 ml CE, 1 Busta compressa garza sterile cm 18x40, 3 Buste compressa garza sterile cm 10x10, 1 Pinza sterile, 1 Confezione di cotone idrofilo, 1 PLASTOSAN 10 cerotti assortiti, 1 Rocchetto cerotto adesivo m 5x2,5 cm, 1 Benda di garza da m 3,5x10 cm, 1 Paio di forbici cm 10, 1 Laccio emostatico LATEX FREE, 1 ICE PACK ghiaccio istantaneo monouso, 1 Sacchetto per rifiuti sanitari mm 250x350.

MEDICAL BOX 1 ANNEX 2 UP TO 2 EMPLOYEES

Case made of shockproof polypropylene, orange color, support for wall attachment, carrying handle, closure with 2 rotating clips.

1 Copy Min Decree 388 of 15.07. 03, 2 Pairs of sterile LATEX FREE gloves, 1 Bottle of disinfectant 125 ml, IODOPOVIDONE 10% iodine PMC, 1 Sterile physiological solution 250 ml CE, 1 Envelope of sterile gauze pad cm 18x40, 3 Envelopes of sterile gauze pad cm 10x10, 1 Sterile forceps, 1 Pack of absorbent cotton, 1 PLASTOSAN 10 assorted plasters, 1 adhesive plaster reel 5x2,5 cm, 1 gauze bandage 3,5x10 cm, 1 pair of scissors 10 cm, 1 tourniquet LATEX FREE, 1 ICE PACK disposable instant ice, 1 medical waste bag 250x350 mm.

COD. ART. 88.106440

VALIGETTA MEDICA ALLEGATO 1 OLTRE 3 DIPENDENTI

Valigetta in polipropilene di colore arancio con chiusura con 2 clip a scatto; può essere appesa a parete.

1 Copia Decreto, 5 Paia guanti sterili, 1 Mascherina con visiera, 3 Flaconi fisiologica sterile 500 ml, 2 Flaconi disinfettante 500 ml IODOPOVIDONE al 10% Iodio PMC, 10 Buste compressa garza sterile cm 10x10, 2 Buste compressa garza sterile cm 18x40, 2 Teli sterili cm 40 x 60, 2 Pinze sterili, 1 Confezione di cotone idrofilo, 1 Astuccio benda elastica, 2 PLASTOSAN 10 cerotti assortiti, 2 Rocchetti cerotto adesivo m 5 x 2,5 cm, 1 Paio di forbici cm 14,5, 3 Lacci emostatici, 2 ICE PACK ghiaccio istantaneo, 2 Sacchetti per rifiuti sanitari, 1 Termometro clinico digitale CE, 1 Sfigmomanometro PERSONAL con fonendoscopio.

MEDICAL BOX ANNEX 1 OVER 3 EMPLOYEES

Orange-colored polypropylene case with 2-clip closure; can be hung on wall.

1 Copy Decree, 5 Pairs of sterile gloves, 1 Mask with visor, 3 Bottles sterile physiological saline 500 ml, 2 Bottles disinfectant 500 ml IODOPOVIDONE 10% Iodine PMC, 10 Envelopes sterile gauze compress cm 10x10, 2 Envelopes sterile gauze compress cm 18x40, 2 Sterile drapes cm 40 x 60, 2 Sterile forceps, 1 Pack of absorbent cotton, 1 Elastic bandage case, 2 PLASTOSAN 10 assorted band-aids, 2 Adhesive plaster rolls m 5 x 2.5 cm, 1 Pair of scissors cm 14.5, 3 Tourniquets, 2 ICE PACK instant ice, 2 Bags for medical waste, 1 CE digital clinical thermometer, 1 PERSONAL sphygmomanometer with phonendoscope.

COD. ART. 9.04365

VALIGETTA MEDICA ALLEGATO 1 OLTRE 3 DIPENDENTI MAGGIORATA

Contenitore in ABS, supporto a parete e chiusura con due clip rotanti. Tenuta ermetica garantita da una guarnizione in neoprene.

1 Copia Decreto, 5 Paia guanti sterili, 1 Mascherina con visiera, 3 soluzione fisiologica sterile 500 ml, 2 Flaconi disinfettante 500 ml IODOPOVIDONE al 10% iodio, 10 Buste garza compressa sterile 10×10 cm, 2 Buste garza compressa sterile 18×40 cm, 2 Teli sterili 40×60 cm DIN 13152-BR, 1 Confezione di cotone idrofilo, 2 Pinze sterili, 1 Astuccio benda tubolare elastica, 2 Rocchetti cerotto adesivo m 5×2,5 cm, 2 PLASTOSAN 20 cerotti assortiti, 1 Paio di forbici tagliabendaggi cm 14,5 DIN, 3 Lacci emostatici, 2 ICE PACK ghiaccio istantaneo, 2 Sacchetti per rifiuti sanitari, 1 Termometro clinico digitale, 1 Sfigmomanometro PERSONAL con fonendoscopio, 2 Benda m 4×10 cm elasticizzata, 1 Astuccio contenente: 3 sapone liquido, 3 salviette disinfettanti, 2 salviette ammoniaca, 1 Coperta Isotermica oro/arg. 160×210 cm, 1 Telo triangolare TNT 96x96x136 cm, 1 apribocca PINOCCHIO + rianimatore VENTO cod APR100K, 2 Bustine gel scottature 3,5 g, 2 Benda elastica m 4×6 cm, 1 Tampobenda sterile mm 80×100 DIN 13151.

MEDICAL BOX ANNEX 1 OVER 3 EMPLOYEES - MAJORED

ABS container, wall mount and closure with two rotating clips. Tight seal ensured by neoprene gasket.

1 Copy Decree, 5 Pairs sterile gloves, 1 Mask with visor, 3 Sterile saline solution 500 ml, 2 Bottles disinfectant 500 ml IODOPOVIDONE 10% iodine, 10 Sterile compressed gauze pads 10×10 cm, 2 Sterile compressed gauze pads 18×40 cm, 2 Sterile drapes 40×60 cm DIN 13152-BR, 1 Pack of absorbent cotton, 2 Sterile forceps, 1 Case tubular elastic bandage, 2 Rolls adhesive plaster m 5×2.5 cm, 2 PLASTOSAN 20 assorted plasters, 1 Pair of bandage-cutting scissors cm 14.5 DIN, 3 Tourniquets, 2 ICE PACK instant ice, 2 Bags for medical waste, 1 Clinical digital thermometer, 1 PERSONAL sphygmomanometer with phonendoscope, 2 Bandage m 4×10 cm elastic, 1 Case containing: 3 liquid soap, 3 disinfectant wipes, 2 ammonia wipes, 1 Isothermal Blanket gold/arg. 160×210 cm, 1 TNT triangular towel 96x96x136 cm, 1 PINOCCHIO mouth opener + VENTO resuscitator cod APR100K, 2 Burn gel sachets 3.5 g, 2 Elastic bandage m 4×6 cm, 1 Tampo sterile bandage mm 80×100 DIN 13151.

BUY IT ONLINE: www.libo.it/it/shop/libo-safety/prevenzione-soccorso

Li.Bo Safety

Be safe with Li.Bo. Always.

PREVENZIONE E SOCCORSO
PREVENTION AND RESCUE

COD. ART. 34.00011

PACCO REINTEGRO ALLEGATO 1 DM 388

Pacco medicazione per cassette pronto soccorso e armadietti con contenuto base a norma del DM 388 15/07/03 allegato 1 e D.L. 81 del 09/04/08 art.45.

REINTEGRATION PACKAGE ANNEX 1 DM 388

Medication pack for first aid kits and cabinets with basic contents in accordance with DM 388 15/07/03 Annex 1 and L.D. 81 of 09/04/08 Art.45.

COD. ART. 34.00009

PACCO REINTEGRO ALLEGATO 2 BASE DM 388

Pacco medicazione per cassette pronto soccorso con contenuto base allegato 2 a norma del DM 388 del 15.7.2003 e D.L. 81 del 09/04/08 art.45.

REINTEGRATION PACKAGE ANNEX 2 DM 388

Medication pack for first aid kits with basic contents Annex 2 according to DM 388 dated 07/15/2003 and L.D. 81 dated 09/04/08 Art.45.

COD. ART. 27703

ARMADIETTO PRONTO SOCCORSO ALLEGATO 1 DM 388

Armadietto realizzato in RC, colore bianco, 2 ante, 2 ripiani interni.

Dimensioni: 450x375x130 mm. Peso: 6,90 kg.

Contenuto: 1 Copia Decreto Min 388 del 15.07.03; 5 Paia guanti sterili; 1 Mascherina con visiera paraschizzi; 3 Flaconi Soluzione fisiologica sterile 500 ml CE; 2 Flaconi Disinfettante 500 ml IODOPOVIDONE al 10% iodio; 10 Buste garza compressa sterile 10x10 cm; 2 Buste garza compressa sterile 18x40 cm; 2 Teli sterili 40x60 cm DIN 13152-BR; 2 Pinze sterili; 1 Confezione di cotone idrofilo; 1 Astuccio benda tubolare elastica; 2 PLASTOSAN 10 cerotti assortiti; 2 rocchetti cerotto adesivo m 5x2,5 cm; 1 Paio forbici tagliabendaggi; 3 Lacci emostatici; 2 ICE PACK ghiaccio istantaneo monouso; 2 Sacchetti per rifiuti sanitari; 1 Termometro clinico digitale CE; 1 Sfigmomanometro PERSONAL con fonendoscopio.

FIRST AID CABINET ANNEX 1 DM 388

Cabinet made of RC, white color, 2 doors, 2 interior shelves.

Dimensions: 450x375x130 mm. Weight: 6.90 kg.

Contents: 1 Copy Min Decree 388 dated 15.07.03; 5 Pairs of sterile gloves; 1 Mask with face shield; 3 Bottles Sterile saline solution 500 ml CE; 2 Bottles Disinfectant 500 ml IODOPOVIDONE 10% iodine; 10 Envelopes Sterile gauze pads 10x10 cm; 2 Envelopes Sterile gauze pads 18x40 cm; 2 Sterile drapes 40x60 cm DIN 13152-BR; 2 Sterile forceps; 1 Pack of absorbent cotton; 1 Elastic tubular bandage case; 2 PLASTOSAN 10 assorted plasters; 2 adhesive plaster spools m 5x2.5 cm; 1 Pair of bandage-cutting scissors; 3 Tourniquets; 2 ICE PACK disposable instant ice; 2 Sanitary waste bags; 1 CE digital clinical thermometer; 1 PERSONAL sphygmomanometer with phonendoscope.

BUY IT ONLINE: www.libo.it/it/shop/libo-safety/prevenzione-soccorso

Li.Bo Safety

Be safe with Li.Bo. Always.

COD. ART. 27704

ARMADIETTO PRONTO SOCCORSO ALLEGATO 2 DM 388

Armadietto in RC colore bianco, 3 vani, 2 ripiani interni, chiusura a scatto.

Dimensioni: 400x275x127 mm. Peso: 2,60 kg.

Contenuto: 1 Copia Decreto Min 388 del 15.07.03; 2 Paia guanti sterili; 1 Flacone disinfettante 125 ml IODOPOVIDONE 10% iodio PMC; 1 soluzione fisiologica sterile 250 ml CE; 3 Buste garza compressa sterile 18x40 cm; 3 Buste garza compressa sterile 10x10 cm; 2 Confezioni di cotone idrofilo; 1 PLASTOSAN 20 cerotti assortiti; 1 Pinza sterile; 1 Rocchetto cerotto adesivo m 5x2,5 cm; 2 Bende di garza da m 3,5x10 cm; 1 Paio di forbici tagliabendaggi cm 14,5 DIN 58279; 1 Laccio emostatico; 1 ICE PACK ghiaccio istantaneo monouso; 1 Sacchetto per rifiuti sanitari 250x350 mm; 1 Telo triangolare TNT 96x96x136 cm; 1 Coperta isotermica oro/arg. 160x210 cm; 1 Astuccio PIC 3 contenente: 3 bustine sapone liquido, 3 bustine salviette disinfettanti, 2 bustine salviette ammmoniaca; 1 Preparato 3,5 g GEL PER USTIONI sterile; 1 Tampobenda sterile 80x100 mm DIN 13151 M; 1 Telo sterile cm 40x60 DIN 13152-BR; 1 gel disinfettante mani 100 ml.

FIRST AID CABINET ANNEX 2 DM 388

White color RC cabinet, 3 compartments, 2 interior shelves, snap closure.

Dimensions: 400x275x127 mm. Weight: 2.60 kg.

Contents: 1 Copy Min Decree 388 dated 15.07.03; 2 Pairs of sterile gloves; 1 Disinfectant bottle 125 ml IODOPOVIDONE 10% iodine PMC; 1 Sterile saline solution 250 ml CE; 3 Sterile compressed gauze bags 18x40 cm; 3 Sterile compressed gauze bags 10x10 cm; 2 Packs of absorbent cotton; 1 PLASTOSAN 20 assorted plasters; 1 Sterile forceps; 1 Adhesive plaster reel m 5x2.5 cm; 2 Gauze bandages m 3.5x10 cm; 1 Pair of bandage-cutting scissors cm 14.5 DIN 58279; 1 Tourniquet; 1 ICE PACK disposable instant ice; 1 Sanitary waste bag 250x350 mm; 1 TNT triangular cloth 96x96x136 cm; 1 Gold/arg blanket isothermic. 160x210 cm; 1 PIC 3 pouch containing: 3 sachets liquid soap, 3 sachets disinfectant wipes, 2 sachets ammmoniaca wipes; 1 Preparation 3.5 g GEL FOR sterile BURNS; 1 Sterile Tampobenda 80x100 mm DIN 13151 M; 1 Sterile towel 40x60 cm DIN 13152-BR; 1 Hand disinfectant gel 100 ml.

COD. ART. 23485

BORSA ADR STANDARD

Kit d'emergenza per unità destinate al trasporto di merci pericolose su strada. Il contenuto (standard e disponibile a richiesta) racchiude ciò che viene richiesto dalla normativa vigente in Italia ed in Europa come equipaggiamento personale, che è possibile rivedere e/o integrare in base alle necessità di merce e quindi di trasporto secondo le classi di pericolosità (da CL.1 a CL.9).

Borsa in nylon 800/800, due maniglie e tracolla per trasporto, 2 scomparti, chiusura con cerniera.

Contenuto standard:

2 lampade di segnalazione luce arancio con sensore crepuscolare; 4 batterie per lampade di segnalazione; 2 gilet alta visibilità a norma EN471; 2 torce in plastica; 4 batterie per torcia (2 per torcia); 1 paio di guanti pesanti di protezione in neoprene; 1 rotolo di nastro di segnalazione bianco rosso; 2 flaconi da 500 ml di soluzione salina sterile ACQ414 per lavaggio oculare di emergenza e per una blanda pulizia e disinfezione della cute non lesa; 1 borsa pronto soccorso soft kit a norma DIN 13164 CPS685.

STANDARD ADR BAG

Emergency kit for units intended for the transport of dangerous goods by road. The content (standard and available on request) includes what is required by the regulations in force in Italy and in Europe as personal equipment, which can be revised and / or integrated according to the needs of goods and then transport according to the hazard classes (from CL.1 to CL.9).

Nylon bag 800/800, two handles and shoulder strap for transport, 2 compartments, zipper closure.

Standard contents:

2 orange light signal lamps with twilight sensor; 4 batteries for signal lamps; 2 high visibility vests according to EN471; 2 plastic flashlights; 4 batteries per flashlight (2 per flashlight); 1 pair of heavy duty neoprene protective gloves; 1 roll of white red signal tape; 2 bottles of 500 ml sterile saline solution ACQ414 for emergency eye wash and for mild cleaning and disinfection of non-injured skin; 1 soft kit first aid bag according to DIN 13164 CPS685.

COD. ART. 20913

DEFIBRILLATORE I-PAD CU-SP1 SEMIAUTOMATICO /CON BORSA

Defibrillatore I-PAD CU-SP1 di ultima generazione completo di borsa trasporto, batteria non ricaricabile e placca adulti/bambini.

Regolazione automatica del volume.

Piastre pre-connesse per un defibrillatore sempre pronto all'uso. Selezione manuale utilizzo adulto o pediatrico.

Fornito con:

- 01 batteria non ricaricabile
- 01 placca adulti (che consente di defibrillatre anche un paziente al di sotto di 8 anni o 25 kg di peso)
- 01 borsa trasporto
- Manuale d'uso in italiano
- Garanzia 5 anni per difetti di fabbrica

I-PAD CU-SP1 DEFIBRILLATOR SEMI-AUTOMATIC /WITH BAG

Latest generation I-PAD CU-SP1 defibrillator complete with carrying case, non-rechargeable battery and adult/children's plate.

Automatic volume adjustment.

Pre-connected plates for a defibrillator always ready to use. Manual selection for adult or pediatric use.

Supplied with:

- 01 non-rechargeable battery
- 01 adult plate (which allows you to defibrillate even a patient under 8 years of age or 25 kg of weight)
- 01 transport bag
- User's manual in Italian
- 5-year warranty for factory defects

COD. ART. 27705

TECA PER DEFIBRILLATORE

Realizzata in lamiera di acciaio al carbonio P02 zincato. Verniciatura a polvere di epossi-poliestere RAL9010 bianco. Passaggio in galleria termica 180°. 1 anta finestrata, cerniere con perno zincato apertura 180°. Chiusura a sigillo in zama nichelata, lucchettabile. Versione profonda mm.180.

TECA FOR DEFIBRILLATOR

Made of galvanized P02 carbon steel sheet. Powder coating of epoxy-polyester RAL9010 white. Heat tunnel passage 180°. 1 windowed sash, hinges with galvanized pin 180° opening. Nickel-plated zamak seal closure, padlockable. Deep version mm.180.

COD. ART. 06783

MASCHERA PER RIANIMAZIONE BOCCA/BOCCA C/CUSTODIA

Maschera con bordo pneumatico per la rianimazione bocca a bocca. Dotata di valvola unidirezionale e attacco per connessione ossigeno. Fornita con custodia in polipropilene.

REPERTORIO DISPOSITIVI MEDICI Ministero della Salute nr. 1802819 classificazione CND R03010199.

MOUTH/MOUTH RESUSCITATION MASK W/CASE

Mask with pneumatic edge for mouth-to-mouth resuscitation. Equipped with one-way valve and oxygen connection port. Supplied with polypropylene case.

REPERTOIRE MEDICAL DEVICES Ministry of Health No. 1802819 classification CND R03010199.

PREVENZIONE E SOCCORSO
PREVENTION AND RESCUE

COD. ART. 27706

COD. ART. 27707

SFIGMOMANOMETRO DIGITALE AUTOMATICO DA POLSO

Sfigmomanometro da polso compatto e con gonfiaggio controllato.

- Indicatore di pressione OMS
- Rilevatore di battito cardiaco irregolare
- Media delle ultime 3 letture
- 2 x 60 memorie, data e ora
- Manuale multilingue

AUTOMATIC WRIST DIGITAL SPHYGMOMANOMETER

Compact wrist sphygmomanometer with controlled inflation.

- WHO pressure indicator
- Irregular heartbeat detector
- Average of last 3 readings
- 2 x 60 memories, date and time
- Multilingual manual

SFIGMOMANOMETRO CON FONENDOSCOPIO

Sfigmomanometro aneroide. Padiglione incorporato direttamente sul bracciale.

Stetoscopio incorporato modello comfort avvitato al padiglione. Contenitore metallico resistente e leggero. Membrana speciale in rame-berillio temprato. Senza fissaggio a zero. Scala graduata in alluminio di facile lettura, 65 mm, valore massimo 300 mmHg. Cucchiaio in acciaio inox.

SPHYGMOMANOMETER WITH PHONENDOSCOPE

Aneroid sphygmomanometer. Built-in pavilion directly on the cuff.

Built-in comfort model stethoscope screwed to the pavilion. Durable and lightweight metal case. Special hardened copper-beryllium membrane. Without zero attachment. Easy-to-read aluminum graduated scale, 65 mm, maximum value 300 mmHg. Stainless steel spoon.

COD. ART. 05158

SATURIMETRO PULSE OXIMETER

Andon CMS50D è un pulsossimetro compatto per tenere sotto controllo i livelli di ossigenazione del sangue e la frequenza cardiaca. Ideale per professionisti e privati.

E' leggero, facilmente trasportabile e ha un basso consumo energetico, spegnendosi automaticamente quando non riceve segnali per più di 8 secondi.

E' dotato di Display OLED a due colori e con rotazione dell'immagine a 360° per monitorare la saturazione del sangue (SpO2 da 70% a 99%), la frequenza cardiaca (BPM da 30 a 240) e l'indice di perfusione.

- Dimensioni: 5,6 x 3,2 x 2,8 cm
- Peso: circa 20 gr
- Alimentazione: tramite due pile AAA
- Indicazione di batteria scarica
- Luminosità dello schermo regolabile
- 36 ore di autonomia
- Schermo OLED con risoluzione 128 * 64

PULSE OXIMETER SATURATION METER

Andon CMS50D is a compact pulse oximeter for monitoring blood oxygenation levels and heart rate. It is ideal for professionals and individuals.

It is lightweight, easily portable and has low power consumption, automatically shutting down when it does not receive signals for more than 8 seconds.

It is equipped with two-color OLED Display with 360° image rotation to monitor blood saturation (SpO2 from 70% to 99%), heart rate (BPM from 30 to 240) and perfusion index.

- Dimensions: 5.6 x 3.2 x 2.8 cm
- Weight: about 20g
- Power supply: via two AAA batteries
- Low battery indication
- Adjustable screen brightness
- 36 hours of battery life
- OLED screen with 128*64 resolution.

COD. ART. 18573

TERMOMETRO DIGITALE

Termometro clinico digitale per la misurazione della temperatura corporea.

Rispetto al termometro tradizionale in vetro con mercurio, ha diversi vantaggi, la facilità di lettura, la rapidità, la precisione, l'affidabilità della misurazione, la memoria e il segnale acustico a fine misurazione.

- Range di misurazione da 32°C a 42°C
- Precisione +/- 0,1°C
- Avviso acustico per 10 secondi dall'avvenuta misurazione
- Durata misurazione circa 60 secondi
- Batteria 1,5V LR41
- Durata batteria circa 200 ore di utilizzo
- Dimensioni (LxPxH) del contenitore in plastica 128x22x14 mm
- Peso 10 g

CE 0197

DIGITAL THERMOMETER

Digital clinical thermometer for measuring body temperature.

Compared with the traditional glass thermometer with mercury, it has several advantages, ease of reading, quickness, accuracy, reliability of measurement, memory, and audible signal at the end of measurement.

- Measurement range from 32°C to 42°C
- Accuracy +/- 0.1°C
- Audible warning for 10 seconds after measurement has taken place
- Measurement duration approximately 60 seconds
- Battery 1.5V LR41
- Battery life approximately 200 hours of use
- Dimensions (WxDxH) of plastic case 128x22x14 mm
- Weight 10 g

CE 0197

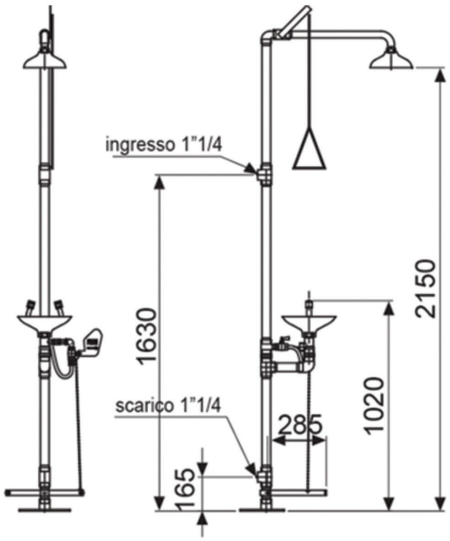

COD. ART. 20756

DOCCIA DI EMERGENZA A PAVIMENTO CON LAVAOCCHI

Doccia a pavimento con lavaocchi, a doppia apertura manuale e a pedale, con soffione e vaschetta in polipropilene.

La struttura è in acciaio galvanizzato verniciato epossidicamente e le componenti interne sono in materiale anticalcare e anticorrosione.

L'installazione è a pavimento e il soffione è completo di valvola a chiusura manuale.

L'azionamento è a mezzo tirante rigido con impugnatura a triangolo e il lavaocchi è a flusso areato con azionamento con valvola a chiusura manuale e push laterale e a pedale. Prevede valvola di intercettazione e regolazione.

Soddisfa le norme:

UNI-EN 15154-1: 2007

UNI-EN 15154-2: 2007

UNI-EN 15154-3: 2010

UNI-EN 15154-4: 2010

FLOOR-LEVEL EMERGENCY SHOWER WITH EYE WASH

Floor-mounted shower with eyewash, dual manual and foot-operated, with polypropylene shower head and bowl.

The frame is epoxy-painted galvanized steel, and the internal components are made of anti-scale and anti-corrosion material.

Installation is on the floor, and the showerhead is complete with manual shut-off valve.

Operation is by rigid tie rod with triangle handle, and the eyewash is aerated flow with operation by manual shut-off valve and side push and foot pedal. It provides shut-off and regulating valve.

It meets the standards:

UNI-EN 15154-1: 2007

UNI-EN 15154-2: 2007

UNI-EN 15154-3: 2010

UNI-EN 15154-4: 2010:

PREVENZIONE E SOCCORSO
PREVENTION AND RESCUE

DUAL DROP STAZIONE LAVAGGIO OCULARE
DUAL DROP EYEWASH STATION

COD. ART. 9.03375

Stazione di lavaggio oculare di emergenza, design innovativo, costituita da 2 flaconi di soluzione salina sterile monouso da ml 500 con tappo oculare montato per un utilizzo rapido.

Emergency eyewash station, innovative design, consisting of 2 bottles of 500 ml sterile disposable saline solution with mounted eye cap for quick use.

SOLUZIONE SALINA PER LAVAGGIO OCULARE
SALINE SOLUTION FOR EYE WASH

COD. ART.: 9.04553 -> 250 ml | 9.03374 -> 500 ml

Soluzione monouso, sterile di cloruro di sodio 0,9% per il lavaggio oculare d'emergenza. Flacone pronto all'uso, per l'applicazione basta inserire il tappo sul flacone e girarlo in senso orario, in modo da rompere la protezione.

Disposable, sterile 0.9% sodium chloride solution for emergency eye wash. Ready-to-use bottle, for application simply insert the cap onto the bottle and turn it clockwise so that the protection is broken.

SOLUZIONE FISIOLOGICA SALINA
PHYSIOLOGICAL SALINE SOLUTION

COD. ART.: 9.01509 -> 250 ml | 9.01562 -> 500 ml

Flaconi monouso di soluzione salina sterile al 0,9% cloruro di sodio per il lavaggio di ferite, piaghe, abrasioni, ustioni e per irrigazione meccanica degli occhi.

Single-use bottles of sterile 0.9 percent sodium chloride saline solution for washing wounds, sores, abrasions, burns and for mechanical irrigation of the eyes.

FLACONE IODO DISINFETTANTE
IODINE DISINFECTANT BOTTLE

COD. ART.: 9.01508 -> 125 ml | 9.01445 -> 500 ml

Disinfettante a base di iodopovidone al 10% di iodio, indicato nella pratica medico chirurgica per l'antisepsi generale della cute integra.

10% iodopovidone-based disinfectant indicated in medical-surgical practice for general antisepsis of intact skin.

PREVENZIONE E SOCCORSO
PREVENTION AND RESCUE

GHIACCIO ISTANTANEO IN SACCHETTO
INSTANT ICE IN A BAG

COD. ART. 30.00009

Mantiene fredda la parte lesa per circa 25/30 minuti, in funzione della temperatura esterna. Fornito in sacchetti di materiale plastico o rivestito in TNT, monouso. Dimensioni (LxP): 130x170 mm.

Keeps the injured part cool for about 25 to 30 minutes, depending on outside temperature. Supplied in plastic or TNT-lined bags, disposable. Dimensions (WxD): 130x170 mm.

GHIACCIO SPRAY
ICE SPRAY

COD. ART.: 17872 -> 200 ml | 04147 -> 400 ml

Utile in caso di piccoli traumi, ematomi, contusioni. Ingredienti: Isobutano, propano, butano, metilale, isopropil miristato, mentolo. Senza lattice.

Useful in minor traumas, hematomas, bruises. Ingredients: Isobutane, propane, butane, methyl, isopropyl myristate, menthol. Latex-free.so that the protection is broken.

COPERTA ISOTERMICA
ISOTHERMAL BLANKET

COD. ART. 27708

Isola termicamente l'infortunato. Lato argento: protegge dal caldo. Lato oro: protegge dal freddo. Senza lattice e senza ftalati. Dimensioni (L x P): 210x160 cm. Peso: 63 g.

Thermally insulates the injured person. Silver side: protects from heat. Gold side: protects from cold. Latex-free and phthalate-free. Dimensions (W x D): 210x160 cm. Weight: 63 g.

COTONE IDROFILO
ABSORBENT COTTON

COD. ART.: 9.05585 -> 20 gr. | 22854 -> 50 gr.

100% Puro cotone, assenza di coloranti, fibre estranee, fluorescenza. Tempo di immersione < 10 secondi, Coefficiente di assorbimento 23 g/g.

100% Pure cotton, no dyes, foreign fibers, fluorescence. Soak time < 10 seconds, Absorption coefficient 23 g/g.

PREVENZIONE E SOCCORSO
PREVENTION AND RESCUE

POCKET CEROTTI PLASTOSAN
POCKET PLASTOSAN PLASTERS

COD. ART. 27098

Astuccio da 20 cerotti ad estrazione rapida. Due misure: 12 pezzi 19x72 mm. ; 8 pezzi 25x72 mm.

Box of 20 quick-draw patches. Two sizes: 12 pieces 19x72 mm. ; 8 pieces 25x72 mm.

CEROTTI PLASTOSAN DRY SKIN TRASPARENTI
PLASTOSAN DRY SKIN TRANSPARENT PLASTERS

COD. ART.: 34.00016

Astuccio da 40 cerotti trasparenti resistenti all'acqua. In ogni astuccio: 20 cerotti da 19x70 mm, 10 cerotti da 24x70 mm, 5 cerotti da 40x17 mm, 5 cerotti da 3,8x3,8 mm.

Box of 40 water-resistant clear plasters. In each case: 20 plasters 19x70 mm, 10 plasters 24x70 mm, 5 plasters 40x17 mm, 5 plasters 3.8x3.8 mm.

CEROTTO PLASTOSAN IN TNT SU ROCCHETTO
PLASTOSAN TNT PATCH ON REEL

COD. ART.: 9.05581

Rotolo cerotto in TNT ipoallergenico per il fissaggio delle medicazioni. Dimensioni 5 m x 2,5 cm.

Hypoallergenic TNT plaster roll for fixing dressings. Size 5 m x 2.5 cm.

GARZA STERILE SINGOLA
SINGLE STERILE GAUZE

COD. ART.: 9.01456

Busta di garza compressa singola sterile 10x10 cm a 8 pieghe, inodore.

Sterile single compressed gauze envelope 10x10 cm with 8 folds, odorless.

A B C D E

A - ESTINTORE **POLVERE** ABC **1KG** 8A 34 BC	COD. ART. 9.02117
B - ESTINTORE **POLVERE** ABC **2KG** 13A	COD. ART. 9.02132
C - ESTINTORE **CO2 5KG** 113B EN3/7 89BC	COD. ART. 9.02116
D - ESTINTORE **POLVERE** ABC **6KG** 233 BC	COD. ART. 9.02135
E - ESTINTORE CARRELLATO **POLVERE** AB1C **50KG**	COD. ART. IND.00098

ESTINTORI IN POLVERE E CO2

Estintori a polvere da 1Kg (A), 2Kg (B), 6Kg (D), 50Kg carrellato ed estintore CO2 da 5 Kg (C), temperatura di utilizzo da -30°C a +60°C, costruito in accordo alla norma UNI EN 3-7 (D.M. 7.1.2005), approvato Marine Equipment Directive MED 2014/90/UE, certificato secondo la direttiva per attrezzature a pressione PED 2014/68/UE.

POWDER AND CO2 FIRE EXTINGUISHERS

Powder fire extinguishers of 1Kg (A), 2Kg (B), 6Kg (D), 50 wheeled and CO2 extinguisher of 5Kg (C), use temperature from -30°C to +60°C, built according to UNI EN 3-7 (M.D. 7.1.2005), approved Marine Equipment Directive MED 2014/90/EU, certified according to Pressure Equipment Directive PED 2014/68/EU.

PIANTANA PORTA ESTINTORE ROSSA CON ASTA E CARTELLO

Piantana porta estintore in acciaio tubolare verniciato rosso a base quadrata, con asta porta cartello e cartello bifacciale con scritta ESTINTORE in forex. Di elegante fattura si adatta a qualsiasi tipo di locale, particolarmente indicato per locali fieristici, banche, uffici. Leggera e di facile manovrabilità, risolve il problema della sistemazione e della reperibilità dell´estintore senza forare le pareti. Idoneo per estintori da 6Kg a 12 Kg. Costruito in tubolare di acciaio, verniciato rosso RAL 3000 antiribaltamento.

RED FIRE EXTINGUISHER STAND WITH POLE AND SIGN

Red painted tubular steel fire extinguisher stand with square base, with sign holder pole and double-sided sign with EXTINGUISHER lettering in forex. Elegantly crafted, it is suitable for any type of premises, especially suitable for exhibition venues, banks, offices. Lightweight and easy to maneuver, it solves the problem of arranging and finding the extinguisher without drilling holes in the walls. Suitable for extinguishers from 6kg to 12kg. Constructed of tubular steel, painted RAL 3000 red anti-tip.

COD. ART. 52.00049

CASSETTA ABS ROSSA PER ESTINTORE KG. 6

Sistema di bloccaggio dell´estintore a tensionamento progressivo regolabile, anti-vibrazioni, con pulsanti a sgancio rapido evidenziati in colore rosso. Ganci di chiusura ergonomici, con leva a doppia azione per prevenire aperture accidentali. Materiale: Polipropilene Copolimero. Disponibile in 3 versioni: per estintori da 6 kg, da 6/9 kg e 12 kg.

RED ABS CASE FOR FIRE EXTINGUISHER KG. 6

Adjustable, anti-vibration, progressive tensioning ejector locking system with quick-release buttons highlighted in red. Ergonomic locking hooks, with double-action lever to prevent accidental opening. Material: Polypropylene Copolymer. Available in 3 versions: for 6 kg, 6/9 kg and 12 kg fire extinguishers.

COD. ART. 52.00135

CARTELLO ESTINTORE N. IN PVC CM. 20X30

Cartello segnaletica per estintore, in PVC, dimensioni 20x30 cm.

PVC FIRE EXTINGUISHER SIGN NO. CM. 20X30

Fire extinguisher sign, PVC, size 20x30 cm.

COD. ART. 88.106344

Li.Bo
Safety

Li.Bo Safety
è un marchio di

Li.Bo srl
Contrada Case Rosse, snc 85059 Viggiano (PZ)
www.libo.it/safety

Be safe with Li.Bo. Always.

Release 3.6 - Marzo 2024 - © Li.Bo srl